МИНИСТЕРСТВО ОБРАЗОВАНИЯ МОСКОВСКОЙ ОБЛАСТИ
ГОСУДАРСТВЕННОЕ БЮДЖЕТНОЕ
ПРОФЕССИОНАЛЬНОЕ ОБРАЗОВАТЕЛЬНОЕ УЧЕРЕЖДЕНИЕ
МОСКОВСКОЙ ОБЛАСТИ
«ЛУХОВИЦКИЙ АВИАЦИОННЫЙ ТЕХНИКУМ»

СОГЛАСОВАНО
И.о. заместителя директора
по работе с персоналом
филиала ПАО «ОАК» - ЛАЗ
им. П.А. Воронина
_____О.Н.Бойкова

«31» мая 2023 г.

УТВЕРЖДАЮ
Директор ГБПОУ МО «Луховицкий
авиационный техникум»
_____А.К.Шолохов

«30» мая 2023 г.

Подписан: Шолохов Александр Константинович
DN: C=RU, S=Московская область, L=Луховицы, T=Директор, O="ГОСУДАРСТВЕННОЕ БЮДЖЕТНОЕ ПРОФЕССИОНАЛЬНОЕ ОБРАЗОВАТЕЛЬНОЕ УЧРЕЖДЕНИЕ МОСКОВСКОЙ ОБЛАСТИ ""ЛУХОВИЦКИЙ АВИАЦИОННЫЙ ТЕХНИКУМ""", СНИЛС=11098402232, ИНН=507271415100, E=latav@mail.ru, G=Александр Константинович, SN=Шолохов, CN=Шолохов Александр Константинович
Основание: Я являюсь автором этого документа
Дата: 2023.07.05 13:46:42+03'00'

ОСНОВНАЯ ОБРАЗОВАТЕЛЬНАЯ ПРОГРАММА

Уровень профессионального образования

Среднее профессиональное образование

Образовательная программа

подготовки квалифицированных рабочих и служащих

Профессия 15.01.32 Оператор станков с программным управлением

Квалификация (и) выпускника

Оператор станков с программным управлением ↔ станочник широкого профиля

Организация-разработчик: ГБПОУ МО «Луховицкий авиационный техникум»

Луховицы, 2023 г.

РАССМОТРЕНО И РЕКОМЕНДОВАНО на заседании цикловой комиссии протокол № 8 от «20» апреля 2023 г.	СОГЛАСОВАНО решением Педагогического совета протокол № 5 от «28» апреля 2023 г.,	УТВЕРЖДЕНО приказом руководителя образовательной организации приказ № 56/УР от «23» мая 2023 г.

Основная профессиональная образовательная программа – программа подготовки специалистов среднего звена разработана на основе:

- Федеральный государственный образовательный стандарт среднего профессионального образования по профессии 15.01.32 Оператор станков с программным управлением, утверждённый приказом Министерства образования и науки Российской Федерации от 09 декабря 2016 года № 1555;
- примерная основная образовательная программа по специальности 15.01.32 Оператор станков с программным управлением (дата включения в реестр 24.08.2021);

Экспертные организации:

1. Филиал ПАО «ОАК» –ЛАЗ им. П.А. Воронина

Содержание

Раздел 1. Общие положения

Раздел 2. Общая характеристика образовательной программы

Раздел 3. Характеристика профессиональной деятельности выпускника

Раздел 4. Планируемые результаты освоения образовательной программы
4.1. Общие компетенции
4.2. Профессиональные компетенции
4.3. Личностные результаты

Раздел 5. Примерная структура образовательной программы
5.1. Учебный план
5.2. Календарный учебный график
5.3. Рабочая программа воспитания
5.4. Календарный план воспитательной работы

Раздел 6. Условия реализации образовательной программы
6.1. Требования к материально-техническому обеспечению образовательной программы
6.2. Требования к учебно-методическому обеспечению образовательной программы.
6.3. Требования к организации воспитания обучающихся.
6.4. Требования к кадровым условиям реализации образовательной программы
6.5. Требования к финансовым условиям реализации образовательной программы

Раздел 7. Формирование фондов оценочных средств для проведения государственной итоговой аттестации

Раздел 8. Разработчики основной образовательной программы

ПРИЛОЖЕНИЯ

Приложение 1. Программы профессиональных модулей
Приложение 1.1. Рабочая программа профессионального модуля
Приложение 2. Рабочие программы учебных дисциплин Приложение
2.1 Рабочая программа учебной дисциплины
Приложение 3. Рабочая программа воспитания
Приложение 4. Фонды оценочных средств для государственной итоговой аттестации по профессии 15.01.32 Оператор станков с программным управлением

Раздел 1. Общие положения

1.1. Программа подготовки квалифицированных рабочих и служащих

Программа подготовки квалифицированных рабочих и служащих (далее - ППКРС) по профессии 15.01.32 Оператор станков с программным управлением реализуется в ГБПОУ МО «Луховицкий авиационный техникум» по программе начального профессионального образования подготовки на базе основного общего образования.

ППКРС представляет собой систему документов, разработанную и утвержденную с учетом требований регионального рынка труда на основе Федерального государственного образовательного стандарта по профессии 15.01.32 Оператор станков с программным управлением среднего профессионального образования (ФГОС СПО), утвержденного приказом Министерства образования и науки Российской Федерации от 9 декабря 2016 г. N 1555

ППКРС регламентирует цель, ожидаемые результаты, содержание, условия и технологии организации образовательного процесса, оценку качества подготовки выпускника по профессии 15.01.32 Оператор станков с программным управлением и включает в себя учебный план, рабочие программы дисциплин, профессиональных модулей, учебной и производственной практик и другие методические материалы, обеспечивающие качественную подготовку обучающихся.

ППКРС ежегодно пересматривается и обновляется в части содержания учебных планов, составаи содержания рабочих программ дисциплин, рабочих программ профессиональных модулей, учебной и производственной практик, методических материалов, обеспечивающих качество подготовки обучающихся.

1.2. Нормативные основания для разработки ППКРС

Нормативную основу разработки ППКРС по профессии 15.01.32 Оператор станков с программным управлением:

- Федеральный закон от 29 декабря 2012 г. № 273-ФЗ «Об образовании в Российской Федерации»;
- Приказ Минпросвещения России от 24.08.2022 N 762 (ред. от 20.12.2022) "Об утверждении Порядка организации и осуществления образовательной деятельности по образовательным программам среднего профессионального образования" (Зарегистрировано в Минюсте России 21.09.2022 N 70167) (далее Порядок организации образовательной деятельности);
- Приказ Минпросвещения России от 08.11.2021 N 800 "Об утверждении Порядка проведения государственной итоговой аттестации по образовательным программам среднего профессионального образования" (Зарегистрировано в Минюсте России 07.12.2021 N 66211);
- Приказ Минобрнауки России N 885, Минпросвещения России N 390 от 05.08.2020 "О практической подготовке обучающихся" (вместе с "Положением о практической подготовке обучающихся") (Зарегистрировано в Минюсте России 11.09.2020 N 59778);
- Федеральный государственный образовательный стандарт среднего профессионального образования по профессии 15.01.32 Оператор станков с программным управлением, утвержденныйприказом Минобрнауки РФ от 9 декабря 2016 г. N 1555;
- Приказ Минтруда России от 08.09.2014 № 615н "Об утверждении профессионального стандарта "Специалист по технологиям материалообрабатывающего производства" (Зарегистрировано в Минюсте России 26.09.2014 № 34137)
- Постановление Главного государственного санитарного врача РФ от 28.09.2020 N 28 "Об утверждении санитарных правил СП 2.4.3648-20 "Санитарно-эпидемиологические требования к организациям воспитания и обучения, отдыха и оздоровления детей и молодежи") (Зарегистрировано в Минюсте России 18.12.2020 N 61573)
- Приказ Минобрнауки России от 17.05.2012г. №413 (ред. от 29.06.2017) «Об утверждении федерального государственного образовательного стандарта среднего общего образования» (Зарегистрировано в Минюсте России от 07.06.2012 №24480)

- Письмо Минобрнауки России от 22.04.2015 N 06-443 «О направлении Методических рекомендаций» (вместе с «Методическими рекомендациями по разработке и реализации адаптированных образовательных программ среднего профессионального образования»
- Письмо Департамента государственной политики в сфере подготовки рабочих кадров и ДПО Минобрнауки России от 20.02.2017 № 06-156 «О Методических рекомендациях» с Методическими рекомендациями по реализации федеральных государственных образовательных стандартов среднего профессионального образования по 50 наиболее востребованным и перспективным профессиям и специальностям
- Устав ГБПОУ МО «Луховицкий авиационный техникум»;
- Положение о формах, периодичности и порядке текущего контроля успеваемости и промежуточной аттестации обучающихся в ГБПОУ МО «Луховицкий авиационный техникум»;
- Положение по организации производственной практики обучающихся техникума.

Перечень сокращений, используемых в тексте ПООП:

- ФГОС СПО – Федеральный государственный образовательный стандарт среднего профессионального образования;
- ПООП – примерная основная образовательная программа;
- МДК – междисциплинарный курс;
- ПМ – профессиональный модуль;
- ОК – общие компетенции;
- ПК – профессиональные компетенции;
- ЛР – личностные результаты;
- ГИА – государственная итоговая аттестация;

2. Общая характеристика образовательной программы

2.1 Общая характеристика ППКРС

Квалификация, присваиваемая выпускникам образовательной программы: оператор станков с программным управлением.

Получение образования по профессии допускается только в профессиональной образовательной организации или образовательной организации высшего образования.

Формы обучения: очная и очно-заочной формы обучения

Объем образовательной программы, реализуемой на базе среднего общего образования по квалификации оператор станков с программным управлением – *1476 академических часов*;

Срок получения образования по образовательной программе, реализуемой на базе среднего общего образования по квалификации *оператор станков с программным управлением – 10 месяцев.*

Объем программы по освоению программы среднего профессионального образования на базе основного общего образования с одновременным получением среднего общего образования: *оператор станков с программным управлением - 2952 академических часов, со сроком обучения 1 год 10 месяцев.*

2.2 Цель (миссия) ППКРС

ППКРС имеет целью развитие у обучающихся личностных качеств, а также формирование общих и профессиональных компетенций в соответствии с требованиями ФГОС СПО по профессии 15.01.32 Оператор станков с программным управлением.

Выпускник техникума в результате освоения ППКРС по профессии 15.01.32 Оператор станков с программным управлением будет профессионально готов к деятельности в области программного управления металлорежущими станками и обработка металлических изделий и

деталей на металлорежущих станках различного вида и типа.

Программа подготовки квалифицированных рабочих и служащих ориентирована на реализацию следующих принципов:

- ✓ Изготовление деталей на металлорежущих станках различного типа и вида по стадиямтехнологического процесса
- ✓ Разработка управляющих программ для станков с числовым программным управлением
- ✓ Изготовление деталей на металлорежущих станках с программным управлением по стадиямтехнологического процесса

2.3 Трудоемкость ППКРС

Таблица 2 - Нормативные сроки теоретического обучения, практик, промежуточной и государственной (итоговой) аттестации, каникулярного времени при очной форме

Учебные циклы	Число недель	Количество часов
Аудиторная нагрузка по учебному плану	62 нед.	**2232** ч
Общеобразовательный цикл		1440
Общепрофессиональный цикл не менее		468
Профессиональный цикл не менее		324
Самостоятельная работа		*147* ч
Учебная практика	17 нед.	612 ч
Производственная практика (по профилю специальности)		
Промежуточная аттестация	2 нед.	
Государственная (итоговая) аттестация	1 нед.	
Каникулярное время	13 нед	
Итого:	95 нед.	

По завершении образовательной программы выпускникам выдается диплом государственного образца.

2.4 Требования к поступающим в ГБПОУ МО «Луховицкий авиационный техникум» на даннуюППКРС

Правила приема в ГБПОУ МО «Луховицкий авиационный техникум» по программам СПО ежегодно утверждаются директором техникума. Поступающий должен представить один из документов государственного образца. Перечень документов для поступления приведен в Правилах приема.

2.5 Востребованность выпускников

Выпускники по профессии 15.01.32 Оператор станков с программным управлением востребованы на предприятиях и в организациях города и близлежащих районов Московской области

2.6 Возможности продолжения образования выпускника

Выпускник, освоивший ППКРС по специальности по профессии 15.01.32 Оператор станков с программным управлением подготовлен к освоению:

- программы подготовки специалистов среднего звена углубленной подготовки по специальности 15.02.16 Технология машиностроения.

Выпускники ГБПОУ МО «Луховицкий авиационный техникум» по профессии 15.01.32 Оператор станков с программным управлением имеют возможность поступления на вышеуказанную программу высшего профессионального образования в высшие учебные

заведения области, страны.

- Основные пользователи ППКРС
  Основными пользователями ППКРС
  являются:
- обучающиеся по профессии 15.01.32 Оператор станков с программным управлением;
- преподаватели, сотрудники ГБПОУ МО «Луховицкий авиационный техникум»;
- администрация и коллективные органы управления ГБПОУ МО «Луховицкий авиационныйтехникум»;
- поступающие и их родители, работодатели

3 Характеристика профессиональной деятельности выпускника

3.1 Область профессиональной деятельности выпускников

Производит наладку и подналадку шлифовальных станков с программным управлением, осуществляет обработку деталей

3.2. Соответствие профессиональных модулей присваиваемым квалификациям:

вание основных видовдеятельности	е профессиональныхмодулей	*алификации/сочетания квалификаций*
		Оператор станков с программным управлением
изготовление деталей на металлорежущих станках различного вида и типа (сверлильных, токарных, фрезерных, копировальных, шпоночных и шлифовальных) по стадиям технологического процесса в соответствии с требованиями охраны труда и экологической безопасности	ПМ 01 Изготовление деталей на металлорежущих станках различного вида и типа (сверлильных, токарных, фрезерных, копировальных, шпоночных и шлифовальных) по стадиям технологического процессав соответствии с требованиями охраны труда и экологической безопасности	осваивается
разработка управляющих программ для станков с числовым программным управлением	ПМ 02 Разработка управляющих программ для станков с числовым программным управлением	осваивается
изготовление деталей на металлорежущих станках с программным управлением по стадиям технологического процесса в соответствии с требованиями охраны труда и экологической безопасности	ПМ 03 Изготовление деталей на металлорежущих станках с программным управлением по стадиям технологического процесса в соответствии с требованиями охраны труда и экологической безопасности	осваивается

Раздел 4. Планируемые результаты освоения образовательной программы

4.1. Общие компетенции

Код компетенции	Формулировка компетенции	Знания, умения
ОК 01	Выбирать способы решения задач профессиональной деятельности применительно к различным контекстам	**Умения:** распознавать задачу и/или проблему в профессиональном и/или социальном контексте;
		анализировать задачу и/или проблему и выделять её составные части;
		определять этапы решения задачи;
		выявлять и эффективно искать информацию, необходимую для решения задачи и/или проблемы;
		составлять план действия;
		определять необходимые ресурсы;
		владеть актуальными методами работы в профессиональной и смежных сферах;
		реализовывать составленный план;
		оценивать результат и последствия своих действий (самостоятельно или с помощью наставника)
		Знания: актуальный профессиональный и социальный контекст, в котором приходится работать и жить;
		основные источники информации и ресурсы для решения задач и проблем в профессиональном и/или социальном контексте;
		алгоритмы выполнения работ в профессиональной и смежных областях;
		методы работы в профессиональной и смежных сферах;
		структуру плана для решения задач;
		порядок оценки результатов решения задач профессиональной деятельности
ОК 02	Использовать современные средства поиска, анализа и интерпретации информации, и информационные технологии для выполнения задач профессиональной деятельности	**Умения:** определять задачи для поиска информации;
		определять необходимые источники информации;
		планировать процесс поиска; структурировать получаемую информацию;
		выделять наиболее значимое в перечне информации;
		оценивать практическую значимость результатов поиска;
		оформлять результаты поиска, применять средства информационных технологий для решения профессиональных задач;
		использовать современное программное обеспечение;
		использовать различные цифровые средства для решения профессиональных задач
		Знания: номенклатура информационных источников, применяемых в профессиональной деятельности;
		приемы структурирования информации;
		формат оформления результатов поиска информации, современные средства и устройства информатизации;
		порядок их применения и программное обеспечение в профессиональной деятельности в том числе с использованием цифровых средств
ОК 03	Планировать	**Умения:** определять актуальность нормативно-правовой

	и реализовывать собственное профессиональное и личностное развитие, предпринимательскую деятельность в профессиональной сфере, использовать знания по финансовой грамотности в различных жизненных ситуациях	документации в профессиональной деятельности;
		применять современную научную профессиональную терминологию;
		определять и выстраивать траектории профессионального развития и самообразования;
		выявлять достоинства и недостатки коммерческой идеи;
		презентовать идеи открытия собственного дела в профессиональной деятельности; оформлять бизнес-план;
		рассчитывать размеры выплат по процентным ставкам кредитования;
		определять инвестиционную привлекательность коммерческих идей в рамках профессиональной деятельности;
		презентовать бизнес-идею;
		определять источники финансирования
		Знания: содержание актуальной нормативно-правовой документации;
		современная научная и профессиональная терминология;
		возможные траектории профессионального развития и самообразования;
		основы предпринимательской деятельности; основы финансовой грамотности;
		правила разработки бизнес-планов;
		порядок выстраивания презентации;
		кредитные банковские продукты
ОК 04	Эффективно взаимодействовать и работать в коллективе и команде	**Умения:** организовывать работу коллектива и команды;
		взаимодействовать с коллегами, руководством, клиентами в ходе профессиональной деятельности
		Знания: психологические основы деятельности коллектива, психологические особенности личности;
		основы проектной деятельности
ОК 05	Осуществлять устную и письменную коммуникацию на государственном языке Российской Федерации с учетом особенностей социального и культурного контекста	**Умения:** грамотно излагать свои мысли и оформлять документы по профессиональной тематике на государственном языке, проявлять толерантность в рабочем коллективе
		Знания: особенности социального и культурного контекста;
		правила оформления документов и построения устных сообщений
ОК 06	Проявлять гражданско-патриотическую позицию, демонстрировать осознанное поведение на основе традиционных общечеловеческих ценностей, в том числе с учетом гармонизации межнациональных и межрелигиозных отношений, применять стандарты антикоррупционного поведения	**Умения:** описывать значимость своей *специальности;*
		применять стандарты антикоррупционного поведения
		Знания: сущность гражданско-патриотической позиции, общечеловеческих ценностей;
		значимость профессиональной деятельности по специальности;
		стандарты антикоррупционного поведения и последствия его нарушения
ОК 07	Содействовать сохранению окружающей среды, ресурсосбережению, применять знания	**Умения:** соблюдать нормы экологической безопасности;
		определять направления ресурсосбережения в рамках профессиональной деятельности по *специальности,* осуществлять работу с соблюдением принципов бережливого

	об изменении климата, принципы бережливого производства, эффективно действовать в чрезвычайных ситуациях	производства;
		организовывать профессиональную деятельность с учетом знаний об изменении климатических условий региона
		Знания: правила экологической безопасности при ведении профессиональной деятельности;
		основные ресурсы, задействованные в профессиональной деятельности;
		пути обеспечения ресурсосбережения;
		принципы бережливого производства;
		основные направления изменения климатических условий региона
ОК 08	Использовать средства физической культуры для сохранения и укрепления здоровья в процессе профессиональной деятельности и поддержания необходимого уровня физической подготовленности	**Умения:** использовать физкультурно-оздоровительную деятельность для укрепления здоровья, достижения жизненных и профессиональных целей;
		применять рациональные приемы двигательных функций в профессиональной деятельности;
		пользоваться средствами профилактики перенапряжения, характерными для данной *специальности*
		Знания: роль физической культуры в общекультурном, профессиональном и социальном развитии человека;
		основы здорового образа жизни;
		условия профессиональной деятельности и зоны риска физического здоровья для *специальности;*
		средства профилактики перенапряжения
ОК 09	Пользоваться профессиональной документацией на государственном и иностранном языках	**Умения:** понимать общий смысл четко произнесенных высказываний на известные темы (профессиональные и бытовые), понимать тексты на базовые профессиональные темы;
		участвовать в диалогах на знакомые общие и профессиональные темы;
		строить простые высказывания о себе и о своей профессиональной деятельности;
		кратко обосновывать и объяснять свои действия (текущие и планируемые);
		писать простые связные сообщения на знакомые или интересующие профессиональные темы.
		Знания: правила построения простых и сложных предложений на профессиональные темы;
		основные общеупотребительные глаголы (бытовая и профессиональная лексика);
		лексический минимум, относящийся к описанию предметов, средств и процессов профессиональной деятельности;
		особенности произношения;
		правила чтения текстов профессиональной направленности.

4.2. Профессиональные компетенции

Основные виды деятельности	Код и наименование компетенции	Показатели освоения компетенции
Изготовление деталей на металлорежущих станках различного вида и типа (сверлильных, токарных, фрезерных, копировальных, шпоночных и шлифовальных) по стадиям технологического процесса в соответствии с требованиями охраны труда и экологической безопасности	ПК 1.1 Осуществлять подготовку и обслуживание рабочего места для работы на металлорежущих станках различного вида и типа (сверлильных, токарных, фрезерных, копировальных, шпоночных и шлифовальных)	**Практический опыт:** **выполнение подготовительных работ и обслуживания рабочего места станочника**
		Умения: подготавливать к работе и обслуживать рабочие места станочника в соответствии с требованиями охраны труда, производственной санитарии, пожарной безопасности и электробезопасности
		Знания: правила подготовки к работе и содержания рабочих мест станочника: требования охраны труда, производственной санитарии, пожарной безопасности и электробезопасности;
	ПК 1.2. Осуществлять подготовку к использованию инструмента, оснастки, подналадку металлорежущих станков различного вида и типа (сверлильных, токарных, фрезерных, копировальных, шпоночных и шлифовальных) в соответствии с полученным заданием	**Практический опыт:** подготовка к использованию инструмента и оснастки для работы на металлорежущих станках различного вида и типа (сверлильных, токарных, фрезерных, копировальных, шпоночных и шлифовальных) в соответствии с полученным заданием
		Умения: выбирать и подготавливать к работе универсальные, специальные приспособления, режущий и контрольно-измерительный инструмент;
		Знания: конструктивные особенности, правила управления, подналадки и проверки на точность металлорежущих станков различного вида и типа (сверлильных, токарных, фрезерных, копировальных, шпоночных и шлифовальных); устройство, правила применения, проверки на точность универсальных и специальных приспособлений, контрольно-измерительных инструментов;
Разработка управляющих программ для станков с числовым программным	ПК 1.3 Определять последовательность и оптимальные режимы обработки различных изделий на металлорежущих	**Практический опыт:** определение последовательности и оптимального режима обработки различных изделий на металлорежущих станках различного вида и типа (сверлильных, токарных, фрезерных, копировальных, шпоночных и шлифовальных

управлением	станкахразличного вида и типа (сверлильных, токарных,фрезерных, копировальных, шпоночных и шлифовальных) в соответствии с заданием	**Умения:** устанавливать оптимальный режим обработки в соответствии с технологической картой;
		Знания: правила определения режимов резания по справочникам и паспорту станка;
	ПК 1.4 Вести технологический процесс обработки и доводки деталей, заготовок и инструментов на металлорежущих станках различного вида и типа (сверлильных, токарных, фрезерных, копировальных, шпоночных и шлифовальных) с соблюдением требований к качеству, в соответствиис заданием и технической документацией	**Практический опыт:** обработка и доводка деталей, заготовок и инструментов на металлорежущих станках различного вида и типа (сверлильных, токарных, фрезерных, копировальных, шпоночных и шлифовальных) с соблюдением требований к качеству, в соответствии с заданием
		Умения: осуществлять обработку и доводку деталей, заготовок и инструментов на металлорежущих станках различного вида и типа (сверлильных, токарных, фрезерных, копировальных, шпоночных и шлифовальных);
		Знания: правила проведения и технологию проверки качества выполненных работ; правила перемещения грузов и эксплуатации специальных транспортных и грузовых средств
	ПК 2.1 Разрабатывать управляющие программы с применением систем автоматического программирования	**Практический опыт:** разработка управляющих программ с применением систем автоматического программирования
		Умения: читать и применять техническую документацию при выполнении работ; разрабатывать маршрут технологического процесса обработки с выбором режущих и вспомогательных инструментов, станочных приспособлений, с разработкой технических условий на исходную заготовку; устанавливать оптимальный режим резания; анализировать системы ЧПУ станка и подбирать язык программирования
		Знания: устройство и принципы работы металлорежущих станков с программным управлением, правила подналадки и наладки;устройство, назначение и правила применения приспособлений и оснастки; устройство, назначение и правила

		пользования режущим и измерительным инструментом правила определения режимов резания по справочникам и паспорту станка методы разработки технологического процесса изготовления деталей на станках с ЧПУ теорию программирования станков с ЧПУ с использованием G-кода; приемы программирования одной или более систем ЧПУ;
	ПК 2.2 Разрабатывать управляющие программыс применением систем CAD/CAM	**Практический опыт:** разработка управляющих программ с применением систем CAD/CAM
		Умения: осуществлять написание управляющей программы в CAD/CAM 3 оси; осуществлять написание управляющейпрограммы в CAD/CAM 5 оси
		Знания: приемы работы в CAD/CAM системах
	ПК 2.3 Выполнять диалоговое программирование с пульта управления станком	**Практический опыт:** выполнение диалогового программирования с пульта управления станком
		Умения: осуществлять написание управляющей программы со стойки станка с ЧПУ; проверять управляющие программы средствами вычислительной техники; кодировать информацию и готовить данные для ввода в станок, записывая их на носитель; разрабатывать карту наладки станка и инструмента; составлять расчетно-технологическую карту с эскизом траектории инструментов; вводить управляющие программы в универсальные ЧПУ станка и контролировать циклы их выполнения при изготовлении деталей применять методы и приемки отладки программного кода; применять современные компиляторы, отладчики и оптимизаторы программного кода работать в режиме корректировки управляющей программы
		Знания: порядок заполнения и чтения операционной карты работы станка с ЧПУ; способы использования (корректировки) существующих программ для выполнения задания по изготовлению детали

Изготовление деталей на металлорежущих станках с программным управлением по стадиям технологического процесса в соответствии с требованиями охраны труда и экологической безопасности	ПК 3.1 Осуществлять подготовку и обслуживание рабочего места для работы на металлорежущих станкахразличного вида и типа (сверлильных, токарных,фрезерных, копировальных, шпоночных и шлифовальных) с программным управлением	**Практический опыт:** выполнение подготовительных работ и обслуживания рабочего места оператора станка с программным управлением
		Умения: осуществлять подготовку к работе и обслуживание рабочего места оператора станка с программным управлением в соответствии с требованиями охраны труда, производственной санитарии, пожарной безопасности и электробезопасности
		Знания: правила подготовки к работе и содержания рабочих мест оператора станка с программным управлением, требования охраны труда, производственной санитарии, пожарной безопасности и электробезопасности
	ПК 3.2 Осуществлять подготовку к использованию инструмента и оснастки для работы на металлорежущих станкахразличного вида и типа (сверлильных, токарных,фрезерных, копировальных, шпоночных и шлифовальных) с программным управлением, настройку станка в соответствии с заданием	**Практический опыт:** Подготовка к использованию инструмента и оснастки для работы на металлорежущих станках с программным управлением, настройку станка в соответствии с заданием
		Умения: выбирать и подготавливать к работе универсальные, специальные приспособления, режущий инструмент и контрольно-измерительный инструмент
		Знания: устройство и принципы работы металлорежущих станков с программным управлением, правила подналадки; наименование, назначение, устройство и правила применения приспособлений, режущего и измерительного инструмента
	ПК 3.3 Осуществлять перенос программы на станок, адаптацию разработанных управляющих программ на основе анализа входных данных, технологической и конструкторской документации	**Практический опыт:** перенос программы на станок, адаптации разработанных управляющих программ на основе анализа входных данных, технологической и конструкторской документации
		Умения: определять возможности использования готовых управляющих программ на станках ЧПУ
		Знания: правила проведения анализа и выбора готовых управляющих программ; основные направления автоматизации производственных процессов системы программного управления станками; основные способы подготовки программы

	ПК 3.4 Вести технологический процессобработки и доводки деталей, заготовок и инструментов на металлорежущих станках с программным управлением с соблюдением требований к качеству, в соответствии с заданием и технической документацией	**Практический опыт:** обработка и доводка деталей, заготовок и инструментов на металлорежущих станках с программным управлением с соблюдением требований к качеству, в соответствии с заданием, технологической и конструкторской документацией
		Умения: определять режим резания по справочнику и паспорту станка; составлять технологический процесс обработки деталей, изделий; выполнять технологические операции при изготовлении детали на металлорежущем станке с числовым программным управлением
		Знания: - правила определения режимов резания по справочникам и паспорту станка - организация работ при многостаночном обслуживании станков с программным управлением; - приемы, обеспечивающие заданную точность изготовления деталей правила перемещения грузов и эксплуатации специальных транспортных игрузовых средств

4.3 Личностные результаты

Личностные результаты реализации программы воспитания (дескрипторы)	Код личностных результатов реализации программы воспитания
гражданского воспитания:	
сформированность гражданской позиции обучающегося как активного и ответственного члена российского общества	**ЛР 1**
осознание своих конституционных прав и обязанностей, уважение закона и правопорядка	**ЛР 2**
принятие традиционных национальных, общечеловеческих гуманистических и демократических ценностей	**ЛР 3**
готовность противостоять идеологии экстремизма, национализма, ксенофобии, дискриминации по социальным, религиозным, расовым, национальным признакам	**ЛР 4**
готовность вести совместную деятельность в интересах гражданского общества, участвовать в самоуправлении в общеобразовательной организации и детско-юношеских организациях	**ЛР 5**
умение взаимодействовать с социальными институтами в соответствии с их функциями и назначением	**ЛР 6**
готовность к гуманитарной и волонтерской деятельности	**ЛР 7**
патриотического воспитания:	
сформированность российской гражданской идентичности, патриотизма, уважения к своему народу, чувства ответственности перед Родиной, гордости за свой край, свою Родину, свой язык и культуру, прошлое и настоящее многонационального народа России	**ЛР 8**
ценностное отношение к государственным символам, историческому и природному наследию, памятникам, традициям народов России, достижениям России в науке, искусстве, спорте, технологиях и труде	**ЛР 9**
идейная убежденность, готовность к служению и защите Отечества, ответственность за его судьбу	**ЛР 10**
духовно-нравственного воспитания:	
осознание духовных ценностей российского народа	**ЛР 11**
сформированность нравственного сознания, этического поведения	**ЛР 12**
способность оценивать ситуацию и принимать осознанные решения, ориентируясь на морально-нравственные нормы и ценности	**ЛР 13**
осознание личного вклада в построение устойчивого будущего	**ЛР 14**
ответственное отношение к своим родителям и (или) другим членам семьи, созданию семьи на основе осознанного принятия ценностей семейной жизни в соответствии с традициями народов России	**ЛР 15**
эстетического воспитания:	
эстетическое отношение к миру, включая эстетику быта, научного и технического творчества, спорта, труда и общественных отношений	**ЛР 16**
способность воспринимать различные виды искусства, традиции и творчество своего и других народов, ощущать эмоциональное воздействие искусства	**ЛР 17**
убежденность в значимости для личности и общества отечественного и мирового искусства, этнических культурных традиций и народного творчества	**ЛР 18**
готовность к самовыражению в разных видах искусства, стремление	**ЛР 19**

проявлять качества творческой личности	
физического воспитания	
сформированность здорового и безопасного образа жизни, ответственного отношения к своему здоровью	**ЛР 20**
потребность в физическом совершенствовании, занятиях спортивно-оздоровительной деятельностью	**ЛР 21**
активное неприятие вредных привычек и иных форм причинения вреда физическому и психическому здоровью	**ЛР 22**
трудового воспитания:	
готовность к труду, осознание ценности мастерства, трудолюбие	**ЛР 23**
готовность к активной деятельности технологической и социальной направленности, способность инициировать, планировать и самостоятельно выполнять такую деятельность	**ЛР 24**
интерес к различным сферам профессиональной деятельности, умение совершать осознанный выбор будущей профессии и реализовывать собственные жизненные планы	**ЛР 25**
готовность и способность к образованию и самообразованию на протяжении всей жизни	**ЛР 26**
экологического воспитания	
сформированность экологической культуры, понимание влияния социально-экономических процессов на состояние природной и социальной среды, осознание глобального характера экологических проблем	**ЛР 27**
планирование и осуществление действий в окружающей среде на основе знания целей устойчивого развития человечества	**ЛР 28**
активное неприятие действий, приносящих вред окружающей среде	**ЛР 29**
умение прогнозировать неблагоприятные экологические последствия предпринимаемых действий, предотвращать их	**ЛР 30**
расширение опыта деятельности экологической направленности	**ЛР 31**
ценности научного познания:	
сформированность мировоззрения, соответствующего современному уровню развития науки и общественной практики, основанного на диалоге культур, способствующего осознанию своего места в поликультурном мире	**ЛР 32**
совершенствование языковой и читательской культуры как средства взаимодействия между людьми и познания мира	**ЛР 33**
осознание ценности научной деятельности, готовность осуществлять проектную и исследовательскую деятельность индивидуально и в группе	**ЛР 34**
Личностные результаты реализации программы воспитания, определенные отраслевыми требованиями к деловым качествам личности	
Готовый соответствовать ожиданиям работодателей: активный, проектно-мыслящий, эффективно взаимодействующий и сотрудничающий с коллективом, осознанно выполняющий профессиональные требования, ответственный, пунктуальный, дисциплинированный, трудолюбивый, критически мыслящий, демонстрирующий профессиональную жизнестойкость.	**ЛР 35**
Оценивающий возможные ограничители свободы своего профессионального выбора, предопределенные психофизиологическими особенностями или состоянием здоровья, мотивированный к сохранению здоровья в процессе профессиональной деятельности.	**ЛР 36**
Готовый к профессиональной конкуренции и конструктивной реакции на критику.	**ЛР 37**
Ориентирующийся в изменяющемся рынке труда, гибко реагирующий на	**ЛР 38**

появление новых форм трудовой деятельности, готовый к их освоению, избегающий безработицы, мотивированный к освоению функционально близких видов профессиональной деятельности, имеющих общие объекты (условия, цели) труда, либо иные схожие характеристики.	
Содействующий поддержанию престижа своей профессии, отрасли и образовательной организации.	**ЛР 39**
Принимающий цели и задачи научно-технологического, экономического, информационного и социокультурного развития России, готовый работать на их достижение.	**ЛР 40**
Управляющий собственным профессиональным развитием, рефлексивно оценивающий собственный жизненный опыт, критерии личной успешности, признающий ценность непрерывного образования,	**ЛР 41**
Способный генерировать новые идеи для решения задач цифровой экономики, перестраивать сложившиеся способы решения задач, выдвигать альтернативные варианты действий с целью выработки новых оптимальных алгоритмов; позиционирующий себя в сети как результативный и привлекательный участник трудовых отношений.	**ЛР 42**
Самостоятельный и ответственный в принятии решений во всех сферах своей деятельности, готовый к исполнению разнообразных социальных ролей, востребованных бизнесом, обществом и государством	**ЛР 43**
Осуществлять поиск, анализ и интерпретацию информации, необходимой для выполнения задач профессиональной деятельности.	**ЛР 44**
Проявлять гражданско-патриотическую позицию, демонстрировать осознанное поведение на основе традиционных общечеловеческих ценностей, применять стандарты антикоррупционного поведения (в ред. Приказа Минпросвещения России от 17.12.2020 N 747)	**ЛР 45**
Планировать и реализовывать собственное профессиональное и личностное развитие.	**ЛР 46**
Работать в коллективе и команде, эффективно взаимодействовать с коллегами, руководством, клиентами.	**ЛР 47**
Осуществлять устную и письменную коммуникацию на государственном языке с учетом особенностей социального и культурного контекста.	**ЛР 48**
Использовать знания по финансовой грамотности, планировать предпринимательскую деятельность в профессиональной сфере. (в ред. Приказа Минпросвещения России от 17.12.2020 N 747)	**ЛР 49**
Личностные результаты реализации программы воспитания, определенные Московской областью	
Планировать и реализовывать собственное профессиональное и личностное развитие в условиях изменения технологии изготовления металлоконструкций с учётом специфики производств Московской области.	**ЛР 50**
Использовать информационные технологии в профессиональной деятельности.	**ЛР 51**
Пользоваться профессиональной документацией на государственном и иностранном языках. (в ред. Приказа Минпросвещения России от 17.12.2020 N 747)	**ЛР 52**
Активно применяющий полученные знания на практике	**ЛР 53**
Способный анализировать производственную ситуацию, быстро принимать решения	**ЛР 54**
Проявление терпимости и уважения к обычаям и традициям народов России и других государств, способности к межнациональному и межконфессиональному согласию	**ЛР 55**
Личностные результаты реализации программы воспитания, определенные ключевыми работодателями	
Осуществлять подготовку и обслуживание рабочего места для работы на	**ЛР 56**

металлорежущих станках различного вида и типа (сверлильных, токарных, фрезерных, копировальных, шпоночных и шлифовальных).	
Осуществлять подготовку к использованию инструмента, оснастки, подналадку металлорежущих станков различного вида и типа (сверлильных, токарных, фрезерных, копировальных, шпоночных и шлифовальных) в соответствии с полученным заданием.	**ЛР 57**
Разработка управляющих программ для станков с числовым программным управлением	**ЛР 58**
Разрабатывать управляющие программы с применением систем CAD/CAM.	**ЛР 59**
Выполнять диалоговое программирование с пульта управления станком.	**ЛР 60**
Осуществлять перенос программы на станок, адаптацию разработанных управляющих программ на основе анализа входных данных, технологической и конструкторской документации	**ЛР 61**
Вести технологический процесс обработки и доводки деталей, заготовок и инструментов на металлорежущих станках с программным управлением с соблюдением требований к качеству, в соответствии с заданием и технической документацией.	**ЛР 62**
Личностные результаты реализации программы воспитания, определенные ГБПОУ МО «Луховицкий авиационный техникум»	
Содействовать сохранению окружающей среды ресурсосбережению, эффективно действовать в чрезвычайных ситуациях	**ЛР 63**
Использовать средства физической культуры для сохранения и укрепления здоровья в процессе профессиональной деятельности и поддержания необходимого уровня физической подготовленности	**ЛР 64**
Проявлять доброжелательность к окружающим, деликатность, чувство такта и готовность оказать услугу каждому кто в ней нуждается	**ЛР 65**

.

4.2 Матрица соответствия компетенций учебным дисциплинам

Матрица соответствия компетенций и формирующих их составных частей ППКРС представлена в таблице

Матрица соответствия компетенций учебным дисциплинам и профессиональным модулям

ОУП	**Обязательные учебные предметы**	**ОК.01**	**ОК.02**	**ОК.03**	**ОК.04**	**ОК.05**	**ОК.06**	**ОК.07**	**ОК.08**	**ОК.09**			
ОУП.01	Русский язык	ОК.01	ОК.02	ОК.03	ОК.04	ОК.05	ОК.06	ОК.09					
ОУП.02	Литература	ОК.01	ОК.02	ОК.03	ОК.04	ОК.05	ОК.06	ОК.09					
ОУП.03	Математика	ОК.01	ОК.04										
БД.07	Индивидуальный проект (не является отдельным предметом)												
ОУП.04.	Иностранный язык	ОК.01	ОК.02	ОК.04	ОК.06	ОК.09							
ОУП.05.У	Информатика	ОК.02	ОК.04										
ОУП.06.У	Физика	ОК.01	ОК.02	ОК.04	ОК.07								
ОУП.07	Химия	ОК.02	ОК.04										
ОУП.08	Биология	ОК.02	ОК.07										
ОУП.09	История	ОК.02	ОК.04	ОК.05	ОК.06								
ОУП.10	Обществознание	ОК.02	ОК.04	ОК.05	ОК.06								
ОУП.11	География	ОК.01	ОК.02	ОК.03	ОК.04	ОК.05	ОК.06	ОК.07	ОК.09				
ОУП.12	Физическая культура	ОК.04	ОК.08										
ОУП.13	Основы безопасности жизнедеятельности	ОК.01	ОК.02	ОК.03	ОК.04	ОК.06	ОК.07	ОК.08					
ДУПКВ	**Дополнительные учебные предметы, курсы по выбору**	**ОК.01**	**ОК.02**	**ОК.03**	**ОК.04**	**ОК.05**	**ОК.06**	**ОК.09**					
ДУПВК.01	Родной и (или) государственный язык республики Российской Федерации / Родная литература	ОК.01	ОК.02	ОК.03	ОК.04	ОК.05	ОК.06	ОК.09					
ДУПВК.02	Введение в специальность	ОК.03	ОК.04										
ПОО	**Предлагаемые ОО**												
ОП.00	**Общепрофессиональный цикл**	**ОК.01**	**ОК.02**	**ОК.03**	**ОК.04**	**ОК.05**	**ОК.06**	**ОК.07**	**ОК.08**	**ОК.09**	**ПК.1.1**	**ПК.1.2**	**ПК.1.3**
		ПК.1.4	**ПК.2.1**	**ПК.2.2**	**ПК 3.1**	**ПК 3.2**	**ПК 3.3**	**ПК 3.4**					
ОП.01	Технические измерения	ОК.01	ОК.02	ОК.03	ОК.04	ОК.09	ПК.1.1	ПК.1.2	ПК.1.3				
ОП.02	Техническая графика	ОК.01	ОК.02	ОК.03	ОК.04	ОК.06	ОК.07	ПК.1.2	ПК.1.3	ПК.1.4	ПК 3.3	ПК 3.4	
ОП.03	Основы электротехники	ОК.02	ОК.03	ОК.04	ОК.05	ОК.07	ОК.09	ПК.1.1	ПК 3.1				
ОП.04	Основы материаловедения	ОК.01	ОК.02	ОК.03	ОК.04	ОК.05	ОК.06	ОК.07	ОК.09	ПК.1.1	ПК.1.2	ПК.1.3	ПК 3.2
ОП.05	Общие основы технологии металлообработки и работ на металлорежущих станках	ОК.01	ОК.02	ОК.03	ОК.04	ОК.09	ПК.1.1	ПК.1.2	ПК.1.3	ПК.1.4	ПК 3.1	ПК 3.2	ПК 3.3
		ПК 3.4											

ОП.06	Безопасность жизнедеятельности	ОК.01	ОК.02	ОК.03	ОК.04	ОК.05	ОК.06	ОК.07	ОК.08	ОК.09	ПК.1.1	ПК.1.2	ПК 3.1
		ПК 3.2											
ОП.07	Автоматизация производства	ОК.01	ОК.02	ОК.03	ОК.04	ОК.09	ПК.1.1	ПК.1.2	ПК.1.3	ПК.1.4	ПК 3.1	ПК 3.2	
ОП.08	Охрана труда	ОК.01	ОК.02	ОК.03	ОК.04	ОК.05	ОК.07	ПК.1.1	ПК.1.2	ПК.1.4	ПК 3.1	ПК 3.2	ПК 3.4
ОП.09	Информационные технологии в профессиональной деятельности / Адаптационные информационные и коммуникационные технологии	ОК.01	ОК.02	ОК.03	ОК.04	ОК.05	ОК.06	ОК.07	ОК.08	ОК.09	ПК.2.1	ПК.2.2	
ОП.10	Физическая культура	ОК.01	ОК.02	ОК.03	ОК.04	ОК.06	ОК.07	ОК.08					
ОП.11	Иностранный язык в профессиональной деятельности	ОК.01	ОК.02	ОК.03	ОК.04	ОК.05	ОК.06	ОК.09					
ОП.12	Правовые основы профессиональной деятельности / Социальная адаптация и основы социально-правовых знаний	ОК.01	ОК.02	ОК.03	ОК.04	ОК.05	ОК.06	ОК.09					
ОП.13	Основы финансовой грамотности	ОК.01	ОК.02	ОК.04	ОК.05	ОК.07	ОК.09						
ПЦ	**Профессиональный цикл**	**ОК.01**	**ОК.02**	**ОК.03**	**ОК.04**	**ОК.05**	**ОК.06**	**ОК.07**	**ОК.08**	**ОК.09**	**ПК.1.1**	**ПК.1.2**	**ПК.1.3**
		ПК.1.4	**ПК.2.1**	**ПК.2.2**	**ПК 2.3**	**ПК 3.1**	**ПК 3.2**	**ПК 3.3**	**ПК 3.4**				
ПМ.01	**Изготовление деталей на металлорежущих станках различного вида и типа по стадиям технологического процесса в соответствии с требованиями охраны труда и экологической безопасности**	**ОК.01**	**ОК.02**	**ОК.03**	**ОК.04**	**ОК.05**	**ОК.06**	**ОК.07**	**ОК.08**	**ОК.09**	**ПК.1.1**	**ПК.1.2**	**ПК.1.3**
		ПК.1.4											
МДК.01.01	Изготовление деталей на металлорежущих станках различного вида и типа по стадиям технологического процесса	ОК.01	ОК.02	ОК.03	ОК.04	ОК.05	ОК.06	ОК.07	ОК.08	ОК.09	ПК.1.1	ПК.1.2	ПК.1.3
		ПК.1.4											
УП.01.01	*Учебная практика*	ОК.01	ОК.02	ОК.03	ОК.04	ОК.05	ОК.06	ОК.07	ОК.08	ОК.09	ПК.1.1	ПК.1.2	ПК.1.3
		ПК.1.4											
ПП.01.01	*Производственная практика*	ОК.01	ОК.02	ОК.03	ОК.04	ОК.05	ОК.06	ОК.07	ОК.08	ОК.09	ПК.1.1	ПК.1.2	ПК.1.3
		ПК.1.4											
ПМ.02	**Разработка управляющих программ для станков с числовым программным управлением**	**ОК.01**	**ОК.02**	**ОК.03**	**ОК.04**	**ОК.05**	**ОК.06**	**ОК.07**	**ОК.08**	**ОК.09**	**ПК.2.1**	**ПК.2.2**	**ПК 2.3**
МДК.02.01	Разработка управляющих программ для станков с числовым программным управлением	ОК.01	ОК.02	ОК.03	ОК.04	ОК.05	ОК.06	ОК.07	ОК.08	ОК.09	ПК.2.1	ПК.2.2	ПК 2.3
УП.02.01	*Учебная практика*	ОК.01	ОК.02	ОК.03	ОК.04	ОК.05	ОК.06	ОК.07	ОК.08	ОК.09	ПК.2.1	ПК.2.2	ПК 2.3

ПП.02.01	*Производственная практика*	ОК.01	ОК.02	ОК.03	ОК.04	ОК.05	ОК.06	ОК.07	ОК.08	ОК.09	ПК.2.1	ПК.2.2	ПК 2.3
ПМ.03	**Изготовление деталей на металлорежущих станках с программным управлением по стадиям технологического процесса в соответствии с требованиями охраны труда и экологической безопасности**	**ОК.01**	**ОК.02**	**ОК.03**	**ОК.04**	**ОК.05**	**ОК.06**	**ОК.07**	**ОК.08**	**ОК.09**	**ПК 3.1**	**ПК 3.2**	**ПК 3.3**
		ПК 3.4											
МДК.03.01	Изготовление деталей на металлорежущих станках с программным управлением по стадиям технологического процесса	ОК.01	ОК.02	ОК.03	ОК.04	ОК.05	ОК.06	ОК.07	ОК.08	ОК.09	ПК 3.1	ПК 3.2	ПК 3.3
		ПК 3.4											
УП.03.01	*Учебная практика*	ОК.01	ОК.02	ОК.03	ОК.04	ОК.05	ОК.06	ОК.07	ОК.08	ОК.09	ПК 3.1	ПК 3.2	ПК 3.3
		ПК 3.4											
ПП.03.01	*Производственная практика*	ОК.01	ОК.02	ОК.03	ОК.04	ОК.05	ОК.06	ОК.07	ОК.08	ОК.09	ПК 3.1	ПК 3.2	ПК 3.3
		ПК 3.4											
	Государственная итоговая аттестация												

Раздел 5. Структура образовательной программы

5.1. Учебный план

Учебный план определяет следующие характеристики ППКРС по профессии 15.01.32 Оператор станков с программным управлением:

- объемные параметры учебной нагрузки в целом, по годам обучения и по семестрам;
- перечень учебных дисциплин, профессиональных модулей и их составных элементов (междисциплинарных курсов, учебной и производственной практик);
- последовательность изучения учебных дисциплин и профессиональных модулей;
- распределение по годам обучения и семестрам различных форм промежуточной аттестации по учебным дисциплинам, профессиональным модулям (и их составляющим междисциплинарным курсам, учебной и производственной практике);
- объемы учебной нагрузки по видам учебных занятий, по учебным дисциплинам, профессиональным модулям и их составляющим;
- сроки прохождения и продолжительность практики;
- формы государственной (итоговой) аттестации, объемы времени, отведенные на подготовку в рамках ГИА;
- объем каникул по годам обучения.

Максимальный объем учебной нагрузки составляет 36 академических часов в неделю, включая все виды аудиторной и внеаудиторной работы.

Обязательная аудиторная нагрузка предполагает лекции, практические занятия, лабораторные работы, включая семинары и выполнение курсовых работ. Самостоятельная работа организуется в форме выполнения курсовых работ, междисциплинарных проектов, подготовки рефератов, самостоятельного изучения отдельных дидактических единиц и т.д.

ППКРС профессии 15.01.32 Оператор станков с программным управлением предполагает изучение следующих учебных циклов:

- профессиональный - ОП;
- учебная практика - УП;
- производственная практика (по профилю специальности) - ПП;
- государственная (итоговая) аттестация - ГИА.

Обязательная часть ППКРС по циклам составляет 60,5 % от общего объема времени, отведенного на их освоение. Вариативная часть (39,5%) распределена в соответствии с потребностями работодателей и дает возможность расширения и углубления подготовки, для получения дополнительных умений и знаний, необходимых для обеспечения конкурентоспособности выпускника в соответствии с запросами регионального рынка труда, на основе требований международных стандартов Ворлдскиллс и возможностями продолжения образования.

Профессиональный цикл состоит из общепрофессиональных дисциплин и профессиональных модулей (ПМ) в соответствии с основными видами деятельности. В состав каждого ПМ входят один или несколько междисциплинарных курсов. При освоении обучающимися профессиональных модулей проводятся учебная и производственные практики (по профилю специальности).

В профессиональном цикле предусматривается обязательное изучение дисциплины «Безопасность жизнедеятельности».

Учебный процесс организован в режиме шестидневной учебной недели, занятия группируются парами.

5.1. Учебный план

5.1.1. Учебный план по программе подготовки квалифицированных рабочих, служащих (ППКРС)

Индекс	Наименование циклов, разделов, дисциплин, профессиональных модулей, МДК, практик	Формы промежуточной аттестации							Учебная нагрузка обучающихся, ч.										Распределение по курсам и семестрам				Объём ОП	
																			Курс 1		Курс 2			
											С преподавателем								Семестр 1	Семестр 2	Семестр 3	Семестр 4		
												в том числе							17 нед	20 (3) нед	12 (5) нед	13 (9) нед		
		Экзамены	Зачеты	Диффер. зачеты	Курсовые проекты	Курсовые работы	Контрольные работы	Другие	Объём ОП	Самост.(с.р.+и.п.)	Все го	Лекции, уроки	Пр. занятия	Лаб. занятия	Семинар. занятия	Консультации	Промежут. аттестация	Индивид. проект (входит в с.р.)	Объём ОП	Объём ОП	Объём ОП	Объём ОП	Обяз. часть	Вар. часть
ОД	ОБЩЕОБРАЗОВАТЕЛЬНЫЙ ЦИКЛ	2	1	12				13	1476	98	1364	938	418			8	14		612	724	140			
ОУП	Общие учебные предметы	2	1	10				11	1393	98	1281	865	408			8	14		595	690	108			
ОУП.01	Русский язык	2						1	92	13	75	51	20			4	4		34	58				
ОУП.02	Литература			2				1	94		94	84	10						51	43				
ОУП.03.У	Математика	2						1	352	46	302	248	50			4	4		136	216				
ОУП.04	Иностранный язык			2				1	78		78		78						34	44				
ОУП.05.У	Информатика							1	134		134	68	66						68	34	32			
	Индивидуальный проект								45	39							6		17	28				
ОУП.06У	Физика			3				12	181		181	141	40						85	64	32			
ОУП.07	Химия			2				1	78		78	52	26						34	44				
ОУП.08	Биология			1					34		34	26	8						34					
ОУП.09	История			2				1	78		78	70	8						34	44				
ОУП.10	Обществознание			2				1	61		61	55	6						34	27				
ОУП.11	География			3					44		44	34	10								44			
ОУП.12	Физическая культура			2				1	78		78		78						34	44				
ОУП.13	Основы безопасности жизнедеятельности		1	2					44		44	36	8							44				
ДУПК	Дополнительные учебные предметы, курсы по выбору			2				2	83		83	73	10						17	34	32			
ДУПКВ.01	Родной язык / Родная литература			3				12	66		66	60	6							34	32			

ДУПКВ.02	Введение в специальность			1					17		17	13	4						17						
ПП	ПРОФЕССИОНАЛЬНАЯ ПОДГОТОВКА	3		13				7	1440	46	758	444	302			12	24			140	472	828	1152	288
ОП.00	Общепрофессиональный цикл			7				7	468	16	452	230	222							32	184	252	468	288
ОП.01	Технические измерения							3	32	2	30	20	10								32		32	
ОП.02	Техническая графика							3	32	2	30	4	26								32		32	
ОП.03	Основы электротехники							3	32		32	28	4								32			32
ОП.04	Основы материаловедения			3					32	2	30	26	4								32		32	
ОП.05	Общие основы технологии металлообработки и работ на металлорежущих станках							2	32		32	24	8							32				32
ОП.06	Безопасность жизнедеятельности			4					56	2	54	18	36									56	40	16
ОП.07	Автоматизация производства							4	32	2	30	26	4									32		32
ОП.08	Охрана труда			3					32		32	26	6								32			32
ОП.09	Информационные технологии в профессиональной деятельности / Адаптационные информационные и коммуникационные технологии			4					44	2	42	2	40									44		44
ОП.10	Физическая культура			4				3	44		44		44								24	20	44	
ОП.11	Иностранный язык в профессиональной деятельности							4	32	2	30		30									32		32
ОП.12	Правовые основы профессиональной деятельности / Социальная адаптация и основы социально-правовых знаний			4					32	2	30	26	4									32		32
ОП.13	Основы финансовой грамотности			4					36		36	30	6									36		36
ПЦ	Профессиональный цикл	3		6					972	30	306	214	80			12	24			108	288	576	972	
ПМ.01	Изготовление деталей на металлорежущих станках различного вида и типа по стадиям технологического процесса в соответствии с требованиями охраны труда и экологической безопасности	1		2					388	10	154	110	40			4	8			108	60	220	388	
МДК.01.01	Изготовление деталей на металлорежущих станках различного вида и типа по стадиям технологического процесса	4							172	10	154	110	40			4	8				60	112	172	
УП.01.01	Учебная практика			2		РП		час	108		108	нед	3						час	час	час	час	108	
ПП.01.01	Производственная практика			4		РП		час	108		108	нед	3						час	час	час	час	108	
ПМ.02	Разработка управляющих программ для станков с числовым программным управлением	1		2					240	10	78	54	20			4	8				96	144	240	
МДК.02.01	Разработка управляющих программ для станков с числовым программным управлением	4							96	10	78	54	20			4	8				24	72	96	
УП.02.01	Учебная практика			3		РП		час	72		72	нед	2						час	час	час	час	72	
ПП.02.01	Производственная практика			4		РП		час	72		72	нед	2						час	час	час	час	72	
ПМ.03	Изготовление деталей на металлорежущих станках с программным управлением по стадиям технологического процесса в соответствии с требованиями охраны труда и экологической безопасности	1		2					344	10	74	50	20			4	8				132	212	344	
МДК.0	Изготовление деталей на металлорежущих станках с	4							92	10	74	50	20			4	8				24	68	92	

3.01	программным управлением по стадиям технологического процесса																							
УП.03.01	Учебная практика			3		Р П		час	108		108	нед	3						час	час	час	час	108	
ПП.03.01	Производственная практика			4		Р П		час	144		144	нед	4						час	час	час	час	144	
	Учебная и производственная практики							час	612		612	нед	17						час	час	час	час		
	Производственная практика							час	324		324	нед	9						час	час	час	час		
	Государственная итоговая аттестация							час	36		36	нед	1						час	час	час	час		
	КОНСУЛЬТАЦИИ по О								8											8				
	КОНСУЛЬТАЦИИ по ПП								12													12		
	ОБЪЕМ ОБРАЗОВАТЕЛЬНОЙ ПРОГРАММЫ В АКАДЕМИЧЕСКИХ ЧАСАХ	5	1	25				20	2952	144	2122	1382	720			20	38		612	864	612	864	2952	
	Экзамены (без учета физ. культуры)																			**2**		**3**		
	Зачеты (без учета физ. культуры)																		**1**					
	Диффер. зачеты (без учета физ. культуры)																		**2**	**7**	**6**	**4**		
	Курсовые проекты (без учета физ. культуры)																							
	Курсовые работы (без учета физ. культуры)																							
	Контрольные работы (без учета физ. культуры)																							

5.2 Календарный учебный график

5.2.1. По программе подготовки квалифицированных рабочих и служащих

1 Календарный учебный график

Курс	Сентябрь				Октябрь				Ноябрь				Декабрь				Январь				Февраль				Март				Апрель				Май				Июнь				Июль				Август			
	1 - 7	8 - 14	15 - 21	22 - 28	29 сен - 5 окт	6 - 12	13 - 19	20 - 26	27 окт - 2 ноя	3 - 9	10 - 16	17 - 23	24 - 30	1 - 7	8 - 14	15 - 21	22 - 28	29 дек - 4 янв	5 - 11	12 - 18	19 - 25	26 янв - 1 фев	2 - 8	9 - 15	16 - 22	23 фев - 1 мар	2 - 8	9 - 15	16 - 22	23 - 29	30 мар - 5 апр	6 - 12	13 - 19	20 - 26	27 апр - 3 май	4 - 10	11 - 17	18 - 24	25 - 31	1 - 7	8 - 14	15 - 21	22 - 28	29 июн - 5 июл	6 - 12	13 - 19	20 - 26	27 июл -2 авг	3 - 9	10 - 16	17 - 23	24 - 31
	1	2	3	4	5	6	7	8	9	10	11	12	13	14	15	16	17	18	19	20	21	22	23	24	25	26	27	28	29	30	31	32	33	34	35	36	37	38	39	40	41	42	43	44	45	46	47	48	49	50	51	52
I																		К	К																					А	У	У	У	К	К	К	К	К	К	К	К	К
II													У	У	У	У	У	К	К														П	П	П	П	П	П	П	П	П	П	А	Г	*	*	*	*	*	*	*	*	*

Обозначения:

- Обучение по циклам
- А — Промежуточная аттестация
- К — Каникулы
- У — Учебная практика
- П — Производственная практика
- Г — Государственная итоговая аттестация
- * — Неделя отсутствует

2 Сводные данные по бюджету времени

Курс	Обучение по циклам			Промежуточная аттестация			Практики						ПИА	Каникулы	Всего
							Учебная практика (Производственное обучение)			Производственная практика			Прове-дение		
	Всего	1 сем	2 сем	Всего	1 сем	2 сем	Всего	1 сем	2 сем	Всего	1 сем	2 сем			
	нед.	нед.	нед.	нед.	нед.	нед.	нед.	нед.	нед.	нед.	нед.	нед.	нед.	нед.	нед.
I	37	17	20	1		1	3		3					11	52
II	25	12	13	1		1	5	5		9		9	1	2	43
Всего	**62**	**29**	**33**	**2**		**2**	**8**	**5**	**3**	**9**		**9**	**1**	**13**	95

5.3. Рабочая программа воспитания

5.3.1. Цели и задачи воспитания, обучающихся при освоении ими образовательной программы:

Цель рабочей программы воспитания – личностное развитие обучающихся и их социализация, проявляющиеся в развитии их позитивных отношений к общественным ценностям, приобретении опыта поведения и применения сформированных общих компетенций квалифицированных рабочих, служащих/специалистов среднего звена на практике.

- воспитание всесторонне и гармонично развитой личности, обладающей личностными качествами

- создание условий для всестороннего развития и самореализации личности, а также формирование профессионально значимых компетенций молодого специалиста в отрасли машиностроения

- создание воспитательного пространства техникума, обеспечивающего развитие обучающегося как субъекта деятельности, как личности и как индивидуальности.

- создание условий для развития социально - адаптивной, конкурентоспособной личности в отрасли машиностроения;

Задачи:

– формирование единого воспитательного пространства, создающего равные условия для развития обучающихся профессиональной образовательной организации;

– организация всех видов деятельности, вовлекающей обучающихся в общественно-ценностные социализирующие отношения;

– формирование у обучающиеся профессиональной образовательной организации общих ценностей, моральных и нравственных ориентиров, необходимых для устойчивого развития государства;

– усиление воспитательного воздействия благодаря непрерывности процесса воспитания.

- формирование профессиональной направленности воспитательной деятельности в отрасли машиностроения

- развитие познавательных и творческих способностей студентов.

- развитие интереса к отрасли и способности к обучению всех субъектов воспитательного процесса: студентов, преподавателей, родителей

- формирование у обучающихся правовой культуры, свободного и ответственного самоопределения в сфере правовых отношений с обществом;

- формирование трудовой мотивации, обучение основным принципам построения профессиональной карьеры и навыкам поведения в отрасли и на рынке труда.

5.3.2. Рабочая программа воспитания представлена в приложении 3.

5.4. Календарный план воспитательной работы

Календарный план воспитательной работы представлен в приложении 3

Раздел 6. Условия реализации образовательной программы

6.1. Требования к материально-техническому обеспечению образовательной программы

6.1.1. Специальные помещения представляют собой учебные аудитории для проведения занятий всех видов, предусмотренных образовательной программой, в том числе групповых и индивидуальных консультаций, текущего контроля и промежуточной аттестации, а также помещения для самостоятельной работы, мастерские и лаборатории, оснащенные оборудованием, техническими средствами обучения и материалами, учитывающими требования международных стандартов.

Перечень специальных помещений

Кабинеты:
«Материаловедения»
«Технической графики»
«Безопасности жизнедеятельности»
«Технологии металлообработки и работы в металлообрабатывающих цехах»

Лаборатории:
«Программного управления станками с ЧПУ»
«Материаловедения»

Мастерские:
«Металлообработки»

Спортивный комплекс

Залы:

- библиотека, читальный зал с выходом в интернет;
- актовый зал;

Для реализации программы по сочетаниям квалификации необходимо наличие следующих оснащенных специальных помещений.

По сочетанию квалификации оператор станков с программным управлением

6.1.2. Материально-техническое оснащение лабораторий, мастерских и баз практики по *профессии оператор станков с программным управлением*

Образовательная организация, реализующая программу *по профессии оператор станков с программным управлением,* располагает материально-технической базой, обеспечивающей проведение всех видов дисциплинарной и междисциплинарной подготовки, лабораторной, практической работы обучающихся, предусмотренных учебным планом, и соответствующей действующим санитарным и противопожарным правилам и нормам в разрезе выбранных траекторий. Минимально необходимый для реализации ООП перечень материально-технического обеспечения, включает в себя:

6.1.2.1. Оснащение лабораторий

Лаборатория «Программного управления станками с ЧПУ»

Программное обеспечение CAD/CAM;

- Фрезерный и токарный обрабатывающий центры с возможностью изменения системы ЧПУ, адаптированные для учебных целей.
- Стулья компьютерные
- Рабочее место преподавателя

- Рабочие места для обучающихся (столы и стулья по количеству)
- Интерактивный комплекс
- Доска аудиторная
- Экран проектор
- Автоматизированное рабочее место
- Монитор (10 шт.)
- Системные блоки
- Симуляторы для токарных и фрезерных станков с ЧПУ
- Компьютер с программным обеспечением для написания программ для станков с ЧПУ
- Типовой комплект учебного оборудования «Автоматизированный стенд для станков с ЧПУ»

Лаборатория «Материаловедения»
Автоматизированное рабочее место преподавателя

- Видеопроектор.
- Экран
- Ноутбук
- Учебные плакаты и стенды
- Макеты инструментов
- Комплект мерительного инструмента
- Образцы деталей
- Интерактивный комплекс
- Доска аудиторная
- Типовой комплект учебного оборудования «Автоматизированный стенд для измерения шероховатости»
- Типовой комплект учебного оборудования «Координатная измерительная машина

- Набор моделей, изготовления литьём
- Набор моделей с резьбой
- Набор образцов шероховатостей в чемодане типа «дипломат» 1 шт.
  с ЧПУ и системой технического зрения»
- Набор образцов шероховатостей в ящичке

6.1.2.2. Оснащение мастерских

Мастерская «Металлообработки»

- Приспособления для установки инструментов
- Верстак слесарный
- Настольный вертикально-фрезерный станок OPTI F 25,
- OPTIMUM,Германия. 1 шт.
- Настольно- сверлильный станок B 16T
- «guantum», Германия. 1 шт.
- Настольный токарно-
- винторезный D210*400
- «guantum» , Германия. 1 шт.
- Настольный фрезер-
- станок BF16 Vario

- «guantum» , Германия. 1 шт.
- Настольный токарный
- станок D180*300 Vario
- OPTIMUM,Германия1 шт.
- Настольное точило
- QSM200
- «guantum» , Германия
- Компьютер
- Твердомер
- Настольная испытательная машина МИ20УМ НПП
- «Учебная техника»
- Макет части робототехнического комплекса
- Макет части робототехнического комплекса
- Макет части робототехнического комплекса
- приспособление для фрезерования (делительная головка)
- кондуктор для сверления отверстий
- Тиски
- Коробка скоростей
- Приспособление для проверки твердости после обработки деталей
- Стенды «Режущий
- Инструмент»,3штуки.
- Стенды «Виды обработки» 8штук.
- Стенд «Техника безопасности»
- Плакаты
- Огнетушитель
- Классная доска
- Тумбочка деревянная.
- Стол металлический
- Тумбочки металлические
- Стеллаж металлический большой
- Проектор
- Экран
- Ноутбук

6.1.2.3. Оснащение баз практик

Реализация образовательной программы предполагает обязательную учебную и производственную практику.

Учебная практика реализуется в мастерских профессиональной образовательной организации и требует наличия оборудования, инструментов, расходных материалов, обеспечивающих выполнение всех видов работ, определенных содержанием программ профессиональных модулей, в том числе оборудования и инструментов, используемых при проведении чемпионатов и указанных в инфраструктурных листах конкурсной документации по компетенции «Фрезерные работы на станках с ЧПУ», «Токарные работы на станках с ЧПУ»

Производственная практика реализуется в организациях промышленного профиля, обеспечивающих деятельность обучающихся в профессиональной области Технология металлообрабатывающего производства.

Оборудование предприятий и технологическое оснащение рабочих мест производственной практики соответствует содержанию профессиональной деятельности и дает возможность обучающемуся овладеть профессиональными компетенциями по

всем видам деятельности, предусмотренными программой, с использованием современных технологий, материалов и оборудования.

6.2. Требования к учебно-методическому обеспечению образовательной программы

6.2.1. Библиотечный фонд образовательной организации укомплектован печатными и (или) электронными учебными изданиями (включая учебники и учебные пособия) по каждой дисциплине (модулю) из расчета одно печатное и (или) электронное учебное издание по каждой дисциплине (модулю) на одного обучающегося.

В случае наличия электронной информационно-образовательной среды допускается замена печатного библиотечного фонда предоставлением права одновременного доступа не менее 25 процентов, обучающихся к цифровой (электронной) библиотеке.

Образовательная программа обеспечивается учебно-методической документацией по всем учебным дисциплинам (модулям).

6.2.2. Обучающиеся инвалиды и лица с ограниченными возможностями здоровья обеспечены печатными и (или) электронными учебными изданиями, адаптированными при необходимости для обучения указанных обучающихся

6.3. Требования к организации воспитания обучающихся

6.3.1. Условия организации воспитания определены образовательной организацией.

Выбор форм организации воспитательной работы основывается на анализе эффективности и практическом опыте.

Для реализации Программы определены следующие формы воспитательной работы с обучающимися:

– информационно-просветительские занятия (лекции, встречи, совещания, собрания и т.д.)

– массовые и социокультурные мероприятия;

– спортивно-массовые и оздоровительные мероприятия;

–деятельность творческих объединений, студенческих организаций;

– психолого-педагогические тренинги и индивидуальные консультации;

– научно-практические мероприятия (конференции, форумы, олимпиады, чемпионаты и др);

– профориентационные мероприятия (конкурсы, фестивали, мастер-классы, квесты, экскурсии и др.);

– опросы, анкетирование, социологические исследования среди обучающихся.

6.4. Требования к кадровым условиям реализации образовательной программы

6.4.1. Реализация образовательной программы обеспечивается педагогическими работниками образовательной организации, а также лицами, привлекаемыми к реализации образовательной программы на условиях гражданско-правового договора, в том числе из числа руководителей и работников организаций, направление деятельности которых соответствует области профессиональной деятельности выпускника, и имеющими стаж работы в данной профессиональной области не менее 3 лет.

Квалификация педагогических работников образовательной организации отвечает квалификационным требованиям, указанным в Едином квалификационном справочнике должностей руководителей, специалистов и служащих (далее - ЕКС), а также профессиональном стандарте (при наличии).

Педагогические работники, привлекаемые к реализации образовательной

программы, получили дополнительное профессиональное образование по программам повышения квалификации, в том числе в форме стажировки в организациях, направление деятельности которых соответствует области профессиональной деятельности выпускника, не реже 1 раза в 3 года с учетом расширения спектра профессиональных компетенций.

Доля педагогических работников (в приведенных к целочисленным значениям ставок), обеспечивающих освоение обучающимися профессиональных модулей, имеющих опыт деятельности не менее 3 лет в организациях, направление деятельности которых соответствует области профессиональной деятельности, в общем числе педагогических работников, реализующих программы профессиональных модулей образовательной программы, не менее 25 процентов.

6.5. Требования к финансовым условиям реализации образовательной программы

6.5.1. Примерные расчеты нормативных затрат оказания государственных услуг по реализации образовательной программы

Расчеты нормативных затрат оказания государственных услуг по реализации образовательной программы осуществляются в соответствии с Методикой определения нормативных затрат на оказание государственных услуг по реализации образовательных программ среднего профессионального образования по профессиям (специальностям) и укрупненным группам профессий (специальностей), утвержденной Минобрнауки России 27 ноября 2015 г. № АП-114/18вн.

Нормативные затраты на оказание государственных услуг в сфере образования по реализации образовательной программы включают в себя затраты на оплату труда преподавателей и мастеров производственного обучения с учетом обеспечения уровня средней заработной платы педагогических работников за выполняемую ими учебную (преподавательскую) работу и другую работу в соответствии с Указом Президента Российской Федерации от 7 мая 2012 г. № 597 «О мероприятиях по реализации государственной социальной политики».

Раздел 7. Формирование фондов оценочных средств для проведения государственной итоговой аттестации

7.1. Государственная итоговая аттестация (далее – ГИА) является обязательной для образовательных организаций СПО. Она проводится по завершении всего курса обучения по направлению подготовки. В ходе ГИА оценивается степень соответствия сформированных компетенций выпускников требованиям ФГОС.

ГИА проходит в форме защиты ВКР и (или) государственного экзамена, в том числе в виде демонстрационного экзамена. Форму проведения образовательная организация выбирает самостоятельно.

7.2. Выпускники, освоившие программы подготовки специалистов среднего звена, выполняют выпускную квалификационную работу (дипломный проект) и/или сдают демонстрационный экзамен. Требования к содержанию, объему и структуре выпускной квалификационной работы и /или государственного экзамена образовательная организация определяет самостоятельно с учетом ПООП.

7.4. Для государственной итоговой аттестации образовательной организацией разработана программа государственной итоговой аттестации и фонды оценочных средств.

Задания для демонстрационного экзамена разрабатываются на основе

профессиональных стандартов и с учетом оценочных материалов, разработанных АНО «Агентство развития профессиональных сообществ и рабочих кадров «Молодые профессионалы (Ворлдскиллс Россия)», при условии наличия соответствующих профессиональных стандартов и материалов.

7.5. Фонды оценочных средств для проведения ГИА включают типовые задания для демонстрационного экзамена, примеры тем дипломных работ, описание процедур и условий проведения государственной итоговой аттестации, критерии оценки.

7.6. Выпускники, осовевшие программу подготовки специалистов среднего звена, представляют на ГИА портфолио

Фонды оценочных средств для проведения ГИА приведены в приложении 4.

Раздел 8. Разработчики основной образовательной программы
Группа разработчиков

Раздел 8. Разработчики основной образовательной программы
Группа разработчиков

ФИО	Организация, должность
Казанина Е.А.	ГБПОУ МО «Луховицкий авиационный техникум», методист
Махонина Д.А.	ГБПОУ МО «Луховицкий авиационный техникум», зам директора по УВР
Завьялкина С.В.	ГБПОУ МО «Луховицкий авиационный техникум», председатель цикловой комиссии Общеобразовательного цикла
Казанков Е.Е.	ГБПОУ МО «Луховицкий авиационный техникум», сертифицированный эксперт
Лабзов Ю.А.	ГБПОУ МО «Луховицкий авиационный техникум», преподаватель
Ремишевская В.С.	ГБПОУ МО «Луховицкий авиационный техникум», преподаватель
Вишвякова И.Н.	ГБПОУ МО «Луховицкий авиационный техникум», преподаватель
Иванова И.С.	ГБПОУ МО «Луховицкий авиационный техникум», преподаватель
Комаров А.Н.	ГБПОУ МО «Луховицкий авиационный техникум», преподаватель
Коптелов А.М.	ГБПОУ МО «Луховицкий авиационный техникум», преподаватель
Данасас Н.Н.	ЛАЗ им. П.А. Воронина филиал ПАО «ОАК», инженер высшей категории, преподаватель-совместитель
Данасас А.П.	ЛАЗ им. П.А. Воронина филиал ПАО «ОАК», инженер первой категории, преподаватель-совместитель
Бредихин Д.А.	ЛАЗ им. П.А. Воронина филиал ПАО «ОАК», зам начальника механического цеха по подготовке производства, преподаватель-совместитель

Руководители группы:

ФИО	Организация, должность
Корнеева О.Ю.	ГБПОУ МО «Луховицкий авиационный техникум», зам директора по УР
Иванова И.С.	ГБПОУ МО «Луховицкий авиационный техникум», председатель цикловой комиссии по УГС 15.00.00

Приложение 3

МИНИСТЕРСТВО ОБРАЗОВАНИЯ МОСКОВСКОЙ ОБЛАСТИ
Государственное бюджетное профессиональное образовательное учреждение Московской области «Луховицкий авиационный техникум»

ПРИНЯТО
решением Педагогического совета
ГБПОУ МО «Луховицкий авиационный техникум»
Протокол от 30.05.2022г. № 6

УТВЕРЖДАЮ
Директор ГБПОУ МО
«Луховицкий авиационный техникум»
_____ А.К. Шолохов
приказ № 175/ОВ от 30.05.2022 г.

РАБОЧАЯ ПРОГРАММА ВОСПИТАНИЯ

по профессии

15.01.32 Оператор станков с программным управлением

г. Луховицы, 2022 г.

СОДЕРЖАНИЕ

РАЗДЕЛ 1. ПАСПОРТ РАБОЧЕЙ ПРОГРАММЫ ВОСПИТАНИЯ

РАЗДЕЛ 2. ОЦЕНКА ОСВОЕНИЯ ОБУЧАЮЩИМИСЯ ОСНОВНОЙ ОБРАЗОВАТЕЛЬНОЙ ПРОГРАММЫ В ЧАСТИ ДОСТИЖЕНИЯ ЛИЧНОСТНЫХ РЕЗУЛЬТАТОВ

РАЗДЕЛ 3. ТРЕБОВАНИЯ К РЕСУРСНОМУ ОБЕСПЕЧЕНИЮ ВОСПИТАТЕЛЬНОЙ РАБОТЫ

РАЗДЕЛ 4. КАЛЕНДАРНЫЙ ПЛАН ВОСПИТАТЕЛЬНОЙ РАБОТЫ

Рабочая программа воспитания разработана на основе требований Федерального закона № 304-ФЗ от 31.07.2020 «О внесении изменений в Федеральный закон «Об образовании в Российской Федерации» по вопросам воспитания обучающихся», с учетом Плана мероприятий по реализации в 2021 - 2025 годах «Стратегии развития воспитания в Российской Федерации на период до 2025 года» и преемственности целей, задач Примерной программы воспитания для общеобразовательных организаций, одобренной решением Федерального учебно-методического объединения по общему образованию, в соответствии с Федеральным государственным образовательным стандартом среднего профессионального образования по профессии 15.01.32 Оператор станков с программным управлением, утвержденным приказом Министерства образования и науки Российской Федерации от 09 декабря 2016 года № 1555

Авторы-составители:
Махонина Д.А. – Заместитель директора по УВР Махонина Д.А.
Иванова И.С. – председатель ЦК по УГС 15.00.00 Машиностроение

Краткая аннотация рабочей программы воспитания по профессии 15.01.32 Оператор станков с программным управлением

Рабочая программа воспитания по профессии 15.01.32 Оператор станков с программным управлением, (далее Программа), разработана на основе:

- Федерального закона «Об образовании в Российской Федерации» от 29.12.2012 №273-ФЗ;
- Федерального закона 31 июля 2020 г. № 304-ФЗ “О внесении изменений в Федеральный закон «Об образовании в Российской Федерации» по вопросам воспитания обучающихся»;
- Федерального государственного образовательного стандарта среднего профессионального образования по профессии 15.01.32 Оператор станков с программным управлением, утвержденным приказом Министерства образования и науки Российской Федерации от 29 января 2016 года № 50 (зарегистрировано в Минюсте России 24.02.2016 № 41197);
- Федерального государственного образовательного стандарта среднего общего образования, утвержденного Приказом Министерства образования и науки Российской Федерации от 17.05.2012 № 413;
- Приказа Министерства просвещения Российской Федерации от 28.08.2020 г. № 441 "О внесении изменений в Порядок организации и осуществления образовательной деятельности по образовательным программам среднего профессионального образования, утвержденный приказом Министерства образования и науки Российской Федерации от 14 июня 2013 г. № 464";
- Закона Московской области «О профилактике наркомании и токсикомании на территории Московской области» (принят Постановлением Московской областной Думы от 15 декабря 2004 года №22/121-П);
- Закона Московской области «О мерах по предупреждению причинения вреда здоровью и развитию несовершеннолетних в Московской области» от 04. Декабря 2009 г. №148/2009-ОЗ с изменениями и дополнениями);
- Закона Московской области «О защите несовершеннолетних от угрозы алкогольной зависимости и профилактике алкоголизма среди несовершеннолетних в Московской области» от 24 декабря 2021г. 3176/2010-ОЗ (принят Постановлением Московской областной Думы от 23 декабря 2010 г. №3/140-П);

Постановлением Губернатора Московской области от 3 августа 2006 года №101-ПГ «Об утверждении положения об организации индивидуальной профилактической работы с несовершеннолетними, находящимися в обстановке, представляющей угрозу их жизни и здоровью» (с изменениями);

- Долгосрочная целевая Программа Московской области «патриотическое воспитание и подготовка молодежи к военной службе» Постановление Правительства Московской области от 31 августа 2011 года N 924/35;
- Приказ Министерства образования Московской области от 03.09.2009г. №1883 «Об организационно-методическом сопровождении профилактики безнадзорности, правонарушений и наркомании несовершеннолетних в образовательных учреждениях Московской области»;
- Письма Министерства образования Московской области от 17.07.2009 г. № 5437-11п/07 «О взаимодействии образовательных учреждений и школьных инспекторов милиции по профилактике наркомании и токсикомании среди учащихся школ и высших учебных учреждений»;
- Письма Министерства образования Московской области от 01.04.2008 г. №1652-19 п/07 с рекомендациями Министерства образования Московской области «О взаимодействии органов управления образованием, образовательных учреждений и органов внутренних дел в организации работы по профилактике правонарушений несовершеннолетних»

- Основная профессиональная образовательная программа по профессии 15.01.32 Оператор станков с программным управлением

Программа направлена на решение проблем гармоничного вхождения выпускников профессии 15.01.32 Оператор станков с программным управлением в социальный мир и налаживания ответственных взаимоотношений с окружающими их людьми. Программа демонстрирует, каким образом преподаватели могут реализовать воспитательный потенциал их совместной с обучающимися деятельности. В центре Программы находится личностное развитие обучающихся в соответствии с ФГОС СПО, формирование у них системных знаний о будущей специальности, различных аспектах развития родного города, России и мира. Программа воспитания показывает систему работы с обучающимися в техникуме. Эта система должна содержать такие эффективные формы и методы, которые позволяют создать условия для воспитания достойного гражданина современного общества. Развитие системы воспитательной работы является не только желанием педагогического коллектива, но и объективной необходимостью.

Программа предусматривает организацию воспитательной работы по 4 основным направлениям: профессионально-личностное воспитание; гражданско-правовое и патриотическое воспитание; духовно-нравственное и культурно-эстетическое воспитание; воспитание здорового образа жизни и экологической культуры.

В Программе сформулирована цель воспитания, представлены виды воспитательной деятельности, формы, методы работы, технологии взаимодействия, условия и особенности реализации. Одним из результатов реализации Программы должно стать приобщение обучающихся к российским традиционным духовным ценностям, правилам и нормам поведения в современном обществе. Программа призвана обеспечить достижение обучающимися личностных результатов, указанных в ФГОС СПО:

- готовность к саморазвитию;
- мотивация к познанию и обучению;
- ценностные установки и социально-значимые качества личности;
- активное участие в социально-значимой деятельности.

Оценка результатов реализации Программы воспитания осуществляется по 2 направлениям: создание условий для воспитания обучающихся и эффективность проводимых мероприятий

РАЗДЕЛ 1. ПАСПОРТ РАБОЧЕЙ ПРОГРАММЫ ВОСПИТАНИЯ

Название	Содержание
Наименование программы	Рабочая программа воспитания по профессии 15.01.32 Оператор станков с программным управлением
Основания для разработки программы	Настоящая программа разработана на основе следующих нормативных правовых документов: - Конституция Российской Федерации; - Указ Президента Российской Федерации от 21.07.2020 № 474 «О национальных целях развития Российской Федерации на период до 2030 года»; - Федерального закона «Об образовании в Российской Федерации» от 29.12.2012 №273-ФЗ; - Федеральный Закон от 31.07.2020 № 304-ФЗ «О внесении изменений в Федеральный закон «Об образовании в Российской Федерации» по вопросам воспитания обучающихся» (далее-ФЗ-304); - распоряжение Правительства Российской Федерации от 12.11.2020 № 2945-р об утверждении Плана мероприятий по реализации в 2021–2025 годах Стратегии развития воспитания в Российской Федерации на период до 2025 года; - Федерального государственного образовательного стандарта среднего профессионального образования по профессии 15.01.05 Сварщик (ручной и частично механизированной сварки (наплавки)), утвержденного приказом Министерства образования и науки Российской Федерации 29 января 2016 года № 50; Профессиональный стандарт «Сварщик» (утвержден приказом Министерства труда и социальной защиты Российской Федерации от 28.11.2013 г. № 701н, зарегистрирован Министерством юстиции Российской Федерации 13.02.2014 г., регистрационный № 31301) - Федерального государственного образовательного стандарта среднего общего образования, утвержденного Приказом Министерства образования и науки Российской Федерации от 17.05.2012 № 413; - Приказа Министерства просвещения Российской Федерации от 28.08.2020 г. № 441 "О внесении изменений в Порядок организации и осуществления образовательной деятельности по образовательным программам среднего профессионального образования, утвержденный приказом Министерства образования и науки Российской Федерации от 14 июня 2013 г. № 464"; - Приказа Министерства просвещения Российской Федерации от 01.02.21 №37 об утверждении методик расчета показателей федеральных проектов национального проекта «Образование»; - Приказа Министерства экономического развития Российской Федерации от 24.01.2020 «Об утверждении методик расчета показателей федерального проекта «Кадры для цифровой экономики» национальной программы «Цифровая экономика Российской Федерации»; - Приказа Министерства просвещения Российской Федерации от 13.03.2019 № 113 «Об утверждении Типового положения об учебно-методических объединениях в системе среднего профессионального образования»; - Приказа Министерства образования и науки Российской Федерации от

	28.05.2014 № 594 «Об утверждении Порядка разработки примерных основных образовательных программ, проведения их экспертизы и ведения реестра примерных основных образовательных программ (с изменениями на 09.04.2015); - Закона Московской области «О профилактике наркомании и токсикомании на территории Московской области» (принят Постановлением Московской областной Думы от 15 декабря 2004 года №22/121-П); - Закона Московской области «О мерах по предупреждению причинения вреда здоровью и развитию несовершеннолетних в Московской области» от 04. Декабря 2009 г. №148/2009-ОЗ с изменениями и дополнениями); - Закона Московской области «О защите несовершеннолетних от угрозы алкогольной зависимости и профилактике алкоголизма среди несовершеннолетних в Московской области» от 24 декабря 2021г. 3176/2010-ОЗ (принят Постановлением Московской областной Думы от 23 декабря 2010 г. №3/140-П); Постановлением Губернатора Московской области от 3 августа 2006 года №101-ПГ «Об утверждении положения об организации индивидуальной профилактической работы с несовершеннолетними, находящимися в обстановке, представляющей угрозу их жизни и здоровью» (с изменениями); - Долгосрочная целевая Программа Московской области «патриотическое воспитание и подготовка молодежи к военной службе» Постановление Правительства Московской области от 31 августа 2011 года N 924/35; - Приказ Министерства образования Московской области от 03.09.2009г. №1883 «Об организационно-методическом сопровождении профилактики безнадзорности, правонарушений и наркомании несовершеннолетних в образовательных учреждениях Московской области»; - Письма Министерства образования Московской области от 17.07.2009 г. № 5437-11п/07 «О взаимодействии образовательных учреждений и школьных инспекторов милиции по профилактике наркомании и токсикомании среди учащихся школ и высших учебных учреждений»; - Письма Министерства образования Московской области от 01.04.2008 г. №1652-19 п/07 с рекомендациями Министерства образования Московской области «О взаимодействии органов управления образованием, образовательных учреждений и органов внутренних дел в организации работы по профилактике правонарушений несовершеннолетних» - Основная профессиональная образовательная программа специальности по профессии 15.01.32 Оператор станков с программным управлением и иных нормативных документов;
Цель программы	Цель рабочей программы воспитания – личностное развитие обучающихся и их социализация, проявляющиеся в развитии их позитивных отношений к общественным ценностям, приобретении опыта поведения и применения сформированных общих компетенций квалифицированных рабочих, служащих/ специалистов среднего звена на практике.
Сроки реализации	На базе основного общего образования в очной форме – 2 года 10

программы	месяцев.
Исполнители программы	Координацию деятельности по реализации Программы осуществляет директор техникума, заместитель директора по УВР Практическую работу осуществляет педагогический коллектив техникума: преподаватели, Педагог-психолог, социальный педагог, классные руководители, библиотекарь, руководители творческих объединений и студий, спортивных секций, члены Студенческого совета, представители Попечительского совета, представители организаций – работодателей.

Данная рабочая программа воспитания разработана с учетом преемственности целей и задач Примерной программы воспитания для общеобразовательных организаций, одобренной решением Федерального учебно-методического объединения по общему образованию (утв. Протоколом заседания УМО по общему образованию Минпросвещения России № 2/20 от 02.06.2020 г.).

Согласно Федеральному закону «Об образовании» от 29.12.2012 г. № 273-ФЗ (в ред. Федерального закона от 31.07.2020 г. № 304-ФЗ) «воспитание – деятельность, направленная на развитие личности, создание условий для самоопределения и социализации обучающихся на основе социокультурных, духовно-нравственных ценностей и принятых в российском обществе правил и норм поведения в интересах человека, семьи, общества и государства, формирование у обучающихся чувства патриотизма, гражданственности, уважения к памяти защитников Отечества и подвигам Героев Отечества, закону и правопорядку, человеку труда и старшему поколению, взаимного уважения, бережного отношения к культурному наследию и традициям многонационального народа Российской Федерации, природе и окружающей среде».

Личностные результаты реализации программы воспитания *(дескрипторы)*	**Код личностных результатов реализации программы воспитания**
Российскую гражданскую идентичность, патриотизм, уважение к своему народу, чувства ответственности перед Родиной, гордости за свой край, свою Родину, прошлое и настоящее многонационального народа России, уважение государственных символов (герб, флаг, гимн)	**ЛР 1**
Гражданскую позицию как активного и ответственного члена российского общества, осознающего свои конституционные права и обязанности, уважающего закон и правопорядок, обладающего чувством собственного достоинства, осознанно принимающего традиционные национальные и общечеловеческие гуманистические и демократические ценности	**ЛР 2**
Готовность к служению Отечеству, его защите	**ЛР 3**
Сформированность мировоззрения, соответствующего современному уровню развития науки и общественной практики, основанного на диалоге культур, а также различных форм общественного сознания, осознание своего места в поликультурном мире	**ЛР 4**
Сформированность основ саморазвития и самовоспитания в соответствии с общечеловеческими ценностями и идеалами гражданского общества; готовность и способность к самостоятельной, творческой и ответственной деятельности	**ЛР 5**

Толерантное сознание и поведение в поликультурном мире, готовность и способность вести диалог с другими людьми, достигать в нем взаимопонимания, находить общие цели и сотрудничать для их достижения, способность противостоять идеологии экстремизма, национализма, ксенофобии, дискриминации по социальным, религиозным, расовым, национальным признакам и другим негативным социальным явлениям	**ЛР 6**
Навыки сотрудничества со сверстниками, детьми младшего возраста, взрослыми в образовательной, общественно полезной, учебно-исследовательской, проектной и других видах деятельности;	**ЛР 7**
Нравственное сознание и поведение на основе усвоения общечеловеческих ценностей	**ЛР 8**
Готовность и способность к образованию, в том числе самообразованию, на протяжении всей жизни; сознательное отношение к непрерывному образованию как условию успешной профессиональной и общественной деятельности;	**ЛР 9**
Эстетическое отношение к миру, включая эстетику быта, научного и технического творчества, спорта, общественных отношений	**ЛР 10**
Принятие и реализацию ценностей здорового и безопасного образа жизни, потребности в физическом самосовершенствовании, занятиях спортивно-оздоровительной деятельностью, неприятие вредных привычек: курения, употребления алкоголя, наркотиков	**ЛР 11**
Бережное, ответственное и компетентное отношение к физическому и психологическому здоровью, как собственному, так и других людей, умение оказывать первую помощь;	**ЛР 12**
Осознанный выбор будущей профессии и возможностей реализации собственных жизненных планов; отношение к профессиональной деятельности как возможности участия в решении личных, общественных, государственных, общенациональных проблем;	**ЛР 13**
Сформированность экологического мышления, понимания влияния социально-экономических процессов на состояние природной и социальной среды; приобретение опыта эколого-направленной деятельности;	**ЛР 14**
Ответственное отношение к созданию семьи на основе осознанного принятия ценностей семейной жизни.	**ЛР 15**
Личностные результаты реализации программы воспитания, определенные отраслевыми требованиями к деловым качествам личности	
Готовый соответствовать ожиданиям работодателей: активный, проектно-мыслящий, эффективно взаимодействующий и сотрудничающий с коллективом, осознанно выполняющий профессиональные требования, ответственный, пунктуальный, дисциплинированный, трудолюбивый, критически мыслящий, демонстрирующий профессиональную жизнестойкость.	**ЛР 16**
Оценивающий возможные ограничители свободы своего профессионального выбора, предопределенные психофизиологическими особенностями или состоянием здоровья, мотивированный к сохранению здоровья в процессе профессиональной деятельности.	**ЛР 17**
Готовый к профессиональной конкуренции и конструктивной реакции на критику.	**ЛР 18**
Ориентирующийся в изменяющемся рынке труда, гибко	**ЛР 19**

реагирующий на появление новых форм трудовой деятельности, готовый к их освоению, избегающий безработицы, мотивированный к освоению функционально близких видов профессиональной деятельности, имеющих общие объекты (условия, цели) труда, либо иные схожие характеристики.	
Содействующий поддержанию престижа своей профессии, отрасли и образовательной организации.	**ЛР 20**
Принимающий цели и задачи научно-технологического, экономического, информационного и социокультурного развития России, готовый работать на их достижение.	**ЛР 21**
Управляющий собственным профессиональным развитием, рефлексивно оценивающий собственный жизненный опыт, критерии личной успешности, признающий ценность непрерывного образования,	**ЛР 22**
Способный генерировать новые идеи для решения задач цифровой экономики, перестраивать сложившиеся способы решения задач, выдвигать альтернативные варианты действий с целью выработки новых оптимальных алгоритмов; позиционирующий себя в сети как результативный и привлекательный участник трудовых отношений.	**ЛР 23**
Самостоятельный и ответственный в принятии решений во всех сферах своей деятельности, готовый к исполнению разнообразных социальных ролей, востребованных бизнесом, обществом и государством	**ЛР 24**
Осуществлять поиск, анализ и интерпретацию информации, необходимой для выполнения задач профессиональной деятельности.	**ЛР 25**
Проявлять гражданско-патриотическую позицию, демонстрировать осознанное поведение на основе традиционных общечеловеческих ценностей, применять стандарты антикоррупционного поведения (в ред. Приказа Минпросвещения России от 17.12.2020 N 747)	**ЛР 26**
Планировать и реализовывать собственное профессиональное и личностное развитие.	**ЛР 27**
Работать в коллективе и команде, эффективно взаимодействовать с коллегами, руководством, клиентами.	**ЛР 28**
Осуществлять устную и письменную коммуникацию на государственном языке с учетом особенностей социального и культурного контекста.	**ЛР 29**
Использовать знания по финансовой грамотности, планировать предпринимательскую деятельность в профессиональной сфере. (в ред. Приказа Минпросвещения России от 17.12.2020 N 747)	**ЛР 30**
Личностные результаты реализации программы воспитания, определенные Московской областью	
Планировать и реализовывать собственное профессиональное и личностное развитие в условиях изменения технологии изготовления металлоконструкций с учётом специфики производств Московской области.	**ЛР 31**
Использовать информационные технологии в профессиональной деятельности.	**ЛР 32**
Пользоваться профессиональной документацией на государственном и иностранном языках. (в ред. Приказа Минпросвещения России от 17.12.2020 N 747)	**ЛР 33**
Активно применяющий полученные знания на практике	**ЛР 34**
Способный анализировать производственную ситуацию, быстро	**ЛР 35**

принимать решения	
Проявление терпимости и уважения к обычаям и традициям народов России и других государств, способности к межнациональному и межконфессиональному согласию	**ЛР 36**
Личностные результаты реализации программы воспитания, определенные ключевыми работодателями	
Осуществлять подготовку и обслуживание рабочего места для работы на металлорежущих станках различного вида и типа (сверлильных, токарных, фрезерных, копировальных, шпоночных и шлифовальных).	**ЛР 37**
Осуществлять подготовку к использованию инструмента, оснастки, подналадку металлорежущих станков различного вида и типа (сверлильных, токарных, фрезерных, копировальных, шпоночных и шлифовальных) в соответствии с полученным заданием.	**ЛР 38**
Разработка управляющих программ для станков с числовым программным управлением.	**ЛР 39**
Разрабатывать управляющие программы с применением систем CAD/CAM.	**ЛР 40**
Выполнять диалоговое программирование с пульта управления станком.	**ЛР 41**
Осуществлять перенос программы на станок, адаптацию разработанных управляющих программ на основе анализа входных данных, технологической и конструкторской документации	**ЛР 42**
Вести технологический процесс обработки и доводки деталей, заготовок и инструментов на металлорежущих станках с программным управлением с соблюдением требований к качеству, в соответствии с заданием и технической документацией.	**ЛР 43**
Личностные результаты реализации программы воспитания, определенные ГБПОУ МО «Луховицкий авиационный техникум»	
Содействовать сохранению окружающей среды, ресурсосбережению, эффективно действовать в чрезвычайных ситуациях.	**ЛР 44**
Использовать средства физической культуры для сохранения и укрепления здоровья в процессе профессиональной деятельности и поддержания необходимого уровня физической подготовленности.	**ЛР 45**
Проявлять доброжелательность к окружающим, деликатность, чувство такта и готовность оказать услугу каждому кто в ней нуждается.	**ЛР 46**

Планируемые личностные результаты в ходе реализации образовательной программы

Наименование профессионального модуля учебной дисциплины	Код личностных результатов реализации программы воспитания
ОУП.01 Русский язык	**ЛР 1, 5, 6, 7, 9, 10**
ОУП.02 Литература	**ЛР 1, 2, 4, 8, 15**
ОУП.03 Иностранный язык	**ЛР 1, 4, 6, 10, 13, 14**
ОУП.04.У Математика	**ЛР 1, 4, 5, 7, 9, 10**
ОУП.05 История	**ЛР 1, 2, 4, 6**
ОУП.06 Физическая культура	**ЛР 1 , 3, 8, 11, 12, 15**
ОУП.07 Основы безопасности жизнедеятельности	**ЛР 2, 3, 8, 11, 12, 13, 15**
ОУП.06 Астрономия	**ЛР 1, 5, 6, 7, 8, 9, 10**
УПВ.01 Родной язык/Родная литература	**ЛР 1, 4, 5, 6, 7, 9, 10,**
УПВ.02.У Информатика	**ЛР 2, 7, 9, 10**
УПВ.03.У Физика	**ЛР 4, 7, 9, 14**
ДУК.01 Введение специальность	
ДУК.01.01 Основы профессиональной деятельности	**ЛР 1, 2, 4, 5, 9, 13**
ДУК.01.02 Естественнонаучные дисциплины в профессиональной деятельности	**ЛР 1, 4, 11, 13**
ДУК.01.03 Обществознание в профессии	**ЛР 1, 2, 3, 6**
ДУК.01.03 Основы проектной деятельности/Основы черчения	**ЛР 1, 2, 4, 5, 9, 13**
ОП.01 Технические измерения	**ЛР 16, 18, 26, 33, 37**
ОП.02 Техническая графика	**ЛР 25, ЛР 34**
ОП.03 Основы электротехники	**ЛР 16, 18, 25, 32**
ОП.04 Основы материаловедения	**ЛР 19, 21**
ОП.05 Общие основы технологии металлообработки и работ на металлорежущих станках	**ЛР 16, 18, 19, 21, 23, 28**
ОП.06 Безопасность жизнедеятельности	**ЛР 26, 36**
ОП.07 Автоматизация производства	**ЛР 25, 31**
ОП.08 Охрана труда	**ЛР 17, 22**
ОП.09 ИТ в профессиональной деятельности	**ЛР 18**
ОП.10 Физическая культура	**ЛР 17, 26, 28**
ОП.11 Иностранный язык в профессиональной деятельности	**ЛР 29, 33**
ОП.12 ПОПД	**ЛР22, 24**
ОП.13 Основы финансовой грамотности	**ЛР 16, 18, 19, 21, 23, 27, 30**
АД.01 Адаптационные информационные и коммуникационные технологии	**ЛР 18**
АД.02 Социальная адаптация и основы социально-правовых знаний	**ЛР22, 24**
ПМ.01 Изготовление деталей на металлорежущихстанках различного вида и типа по стадиям технологического процесса в соответствии с требованиями охраны труда и экологической безопасности	**ЛР13-35, 41**
МДК.01.01 Изготовление деталей на металлорежущихстанках различного вида и типа по стадиям технологического процесса	**ЛР 16, 38**
УП.01 Учебная практика	**ЛР 16, 38**
ПП.01 Производственная практика	**ЛР 16, 38**
ПМ.02 Разработка управляющих программ для станков с числовым программным управлением	**ЛР 16, 20, 31, 32**
МДК 02.01 Разработка управляющих программ для станков с числовым программным управлением	**ЛР 16, 20, 31, 32**

УП.02 Учебная практика	**ЛР 16, 20, 31, 32**
ПП.02 Производственная практика	**ЛР 16, 20, 31, 32**
ПМ 03. Изготовление деталей на металлорежущих станках с программным управлением по стадиям технологического процесса	
МДК 03.01 Изготовление деталей на металлорежущих станках с программным управлением по стадиям технологического процесса	**ЛР 16, 36**
УП.03 Учебная практика	**ЛР 16, 36**
ПП.03Производственная практика	**ЛР 16, 36**

РАЗДЕЛ 2. ОЦЕНКА ОСВОЕНИЯ ОБУЧАЮЩИМИСЯ ОСНОВНОЙ ОБРАЗОВАТЕЛЬНОЙ ПРОГРАММЫ В ЧАСТИ ДОСТИЖЕНИЯ ЛИЧНОСТНЫХ РЕЗУЛЬТАТОВ

Оценка достижения обучающимися личностных результатов проводится в рамках контрольных и оценочных процедур, предусмотренных настоящей программой и осуществляется в двух направлениях:

- наличие условий для воспитания обучающихся: формирование воспитательного пространства и развитие образовательной (воспитательной) среды;
- эффективность проводимых мероприятий, направленных на профессионально-личностное развитие обучающихся, формирование квалифицированных специалистов, готовых к самостоятельной профессиональной деятельности в современном обществе.

Индикаторы	Качества личности
Гражданственность и патриотизм - отношение к своей стране	- отношение к малой родине - чувство долга - правовая культура - сформированность гражданской позиции; - участие в волонтерском движении; - отсутствие фактов проявления идеологии терроризма и экстремизма среди обучающихся;
Толерантность, проявление терпимости к другим народам и конфессиям	- способность к состраданию и доброта - терпимость и доброжелательность - готовность оказать помощь - стремление к миру и добрососедству - соблюдение этических норм общения при взаимодействии с обучающимися, преподавателями, мастерами и руководителями практики; - готовность к общению и взаимодействию с людьми самого разного статуса, этнической, религиозной принадлежности и в многообразных обстоятельствах;
Уважение к труду - сознательное отношение к труду, проявление трудовой активности	- добросовестность и ответственность за результат учебной деятельности и подготовки к профессиональной деятельности; - демонстрация интереса к будущей профессии - участие в исследовательской и проектной работе; - участие в конкурсах профессионального мастерства, олимпиадах по профессии, викторинах, в предметных неделях;

Показатели внутренней оценки качества условий, созданных для воспитания обучающихся, эффективности реализации рабочей программы воспитания и оценка результативности воспитательной работы отражены в таблице 1. Оценка результативности воспитательной работы.

РАЗДЕЛ 3. ТРЕБОВАНИЯ К РЕСУРСНОМУ ОБЕСПЕЧЕНИЮ ВОСПИТАТЕЛЬНОЙ РАБОТЫ

Реализация рабочей программы воспитания предполагает комплексное взаимодействие педагогических, руководящих и иных работников техникума, обучающихся и родителей (законных представителей) несовершеннолетних обучающихся.

Воспитательные мероприятия (в том числе, виртуальные экскурсии, семинары и т.п.) проводятся с применением дистанционных образовательных технологий, при этом обеспечивается свободный доступ каждого обучающегося к электронной информационно-образовательной среде техникума и к электронным ресурсам.

Ресурсное обеспечение воспитательной работы направлено на создание условий для осуществления воспитательной деятельности обучающихся, в том числе инвалидов и лиц с ОВЗ, в контексте реализации образовательной программы. Для реализации рабочей программы воспитания инвалидами и лицами с ограниченными возможностями здоровья создаются специальные условия с учетом особенностей их психофизического развития, индивидуальных возможностей и состояния здоровья.

3.1. Нормативно-правовое обеспечение воспитательной работы

Нормативно-правовое обеспечение воспитательной работы Рабочая программа воспитания разработана в соответствии с нормативно-правовыми документами федеральных органов исполнительной власти в сфере образования, требованиями ФГОС СПО, с учетом сложившегося опыта воспитательной деятельности и имеющимися ресурсами в профессиональной образовательной организации, а также локальными актами ГБПОУ МО «Луховицкий авиационный техникум»:

- ПОЛОЖЕНИЕ о контрольно-пропускном режиме;
- ПОЛОЖЕНИЕ о внутриобъектовом и пропускном режимах в ГБПОУ МО «Луховицкий авиационный техникум»;
- ПОЛОЖЕНИЕ о зачете результатов освоения студентами дисциплин (модулей), практик, дополнительных образовательных программ, освоенных в других организациях, осуществляющих образовательную деятельность в ГБПОУ МО «Луховицкий авиационный техникум»;
- Кодекс Этики студентов ГБПОУ МО «Луховицкий авиационный техникум»;
- ПОЛОЖЕНИЕ о проведении предметной недели в ГБПОУ МО «Луховицкий авиационный техникум»;
- ПОЛОЖЕНИЕ о режиме занятий обучающихся в ГБПОУ МО «Луховицкий авиационный техникум»;
- ПОЛОЖЕНИЕ об академическом отпуске обучающихся в ГБПОУ МО «Луховицкий авиационный техникум»;
- ПОЛОЖЕНИЕ об индивидуальном плане (графике) в ГБПОУ МО «Луховицкий авиационный техникум»;
- ПОЛОЖЕНИЕ об индивидуальном проекте в ГБПОУ МО «Луховицкий авиационный техникум»;
- ПОЛОЖЕНИЕ об организации образовательного процесса в ГБПОУ МО «Луховицкий авиационный техникум»;
- ПОЛОЖЕНИЕ о волонтерской деятельности ГБПОУ МО «Луховицкий авиационный техникум»;
- ПОЛОЖЕНИЕ о классном руководстве ГБПОУ МО «Луховицкий авиационный техникум»;
- ПОЛОЖЕНИЕ о психолого-педагогическом консилиуме ГБПОУ МО «Луховицкий авиационный техникум»;
- ПОЛОЖЕНИЕ о правилах внутреннего распорядка студентов ГБПОУ МО

«Луховицкий авиационный техникум»;

- ПОЛОЖЕНИЕ о стипендиальной комиссии ГБПОУ МО «Луховицкий авиационный техникум»;
- ПОЛОЖЕНИЕ о студенческом совете техникума ГБПОУ МО «Луховицкий авиационный техникум»;
- ПОЛОЖЕНИЕ об утверждении порядка стипендиального обеспечения и оказания иных мер социальной поддержки обучающимся в ГБПОУ МО «Луховицкий авиационный техникум»;
- Основная профессиональная образовательная программа специальности 15.01.32 Оператор станков с программным управлением ГБПОУ МО «Луховицкий авиационный техникум» и иных нормативных документов.

3.2. Кадровое обеспечение воспитательной работы

Для реализации рабочей программы воспитания техникум укомплектован квалифицированными специалистами. Управление воспитательной работой обеспечивается кадровым составом, включающим директора, который несёт ответственность за организацию воспитательной работы в профессиональной образовательной организации, заместителя директора по УР, заместителя директора по УВР, непосредственно курирующего данное направление, педагога-психолога, преподавателя-организатора ОБЖ, социального педагога, руководителей физического воспитания, воспитателей общежития, классных руководителей групп, преподавателей. Функционал работников регламентируется требованиями профессиональных стандартов.

Наименование должности	**Кол-во штатных единиц**	**Функционал, связанный с организацией и реализацией воспитательного процесса**
Директор	1	Несёт ответственность за организацию воспитательной работы в профессиональной образовательной организации
Заместитель директора по учебной работе	1	Координация деятельности по реализации Программы воспитания
Заместитель директора по учебно-воспитательной работе	1	Координация деятельности по реализации Программы воспитания
Заместитель директора по учебно-производственной работе	1	Координация деятельности по реализации Программы практической подготовки
Социальный педагог	1	Социальная помощь и поддержка обучающихся
Педагог-психолог Луканина А.С.	1	Психолого-педагогическое сопровождение образовательного и воспитательного процесса
Преподаватель	22	Реализация воспитательной составляющей (дескрипторов) на учебном занятии
Классный руководитель группы	3	Осуществление воспитательной, диагностической, адаптационно-социализирующей, информационно-мотивационной, консультационной функции
Преподаватель-организатор ОБЖ	1	Осуществление воспитательной, диагностической и информационно-мотивационной функции.

Руководители физического воспитания	1	Осуществление воспитательной, диагностической и информационно-мотивационной функции.

Для реализации рабочей программы воспитания привлекаются как преподаватели и сотрудники техникума, так и иные лица, обеспечивающие прохождения производственных практик, подготовку к чемпионатам WSR, проведение мероприятий на условиях договоров гражданско-правового характера, а также родители (законные представители) несовершеннолетних обучающихся.

3.3. Материально-техническое обеспечение воспитательной работы

Техникум располагает материально-технической базой, обеспечивающей проведение указанных в рабочей программе воспитания мероприятий. При этом при подготовке к соревнованиям Ворлдскиллс используются собственные ресурсы.

Основными условиями реализации рабочей программы воспитания являются соблюдение безопасности, выполнение противопожарных правил, санитарных норм и требований.

Для проведения воспитательной работы техникум располагает следующими ресурсами: библиотеки с выходом в Интернет, актовый зал, спортивные залы со спортивным оборудованием, тренажёрный зал, специальные помещения для работы кружков, секций, клубов, с необходимым для занятий материально-техническим обеспечением (оборудование, инвентарь и т.п.).

Наименования	Кол-во единиц	Основные требования
Лаборатории/ Мастерские	2	Оснащение по стандартам Worldskills для подготовки к проведению чемпионатов. Проведение всех видов дисциплинарной и междисциплинарной подготовки, лабораторной, практической работы обучающихся и соответствующим действующим санитарным и противопожарным правилам и нормам.
Кабинеты, используемые для учебной деятельности	9	Проведение всех видов дисциплинарной и междисциплинарной подготовки, лабораторной, практической работы обучающихся и соответствующим действующим санитарным и противопожарным правилам и нормам.
Библиотека, читальный зал с выходом в Интернет	1	Обеспечение учебного и воспитательного процесса всеми формами и методами библиотечного и информационно-библиографического обслуживания: научно-исследовательская работа. Обеспечение доступа к информационным ресурсам Интернета, учебной и художественной литературе, коллекциям медиаресурсов на электронных носителях, к множительной технике для тиражирования учебных и методических тексто-графических и аудио- и видеоматериалов, результатов творческой, научно-исследовательской и проектной деятельности обучающихся
Актовый зал	1	Проведение культурного студенческого

		досуга и занятий художественным творчеством, техническое оснащение которого обеспечивает качественное воспроизведение фонограмм, звука, видеоизображений, а также световое оформление мероприятия; проведения массовых мероприятий, собраний, представлений, досуга и общения обучающихся, группового просмотра кино- и видеоматериалов, организации сценической работы, театрализованных представлений; для работы органов студенческого самоуправления.
Спортивный зал	1	Систематическое проведение занятий физической культурой и спортом, проведения секционных спортивных занятий, участия в физкультурно-спортивных и оздоровительных мероприятиях; выполнения нормативов комплекса ГТО; - наличие эффективной системы вентиляции; - обеспечение пожарной безопасности - нормальная освещенность; - соответствие площади и высоты помещения действующим инженерным нормативам; - соблюдение температурного режима, уровня влажности и шумового загрязнения; - наличие инвентаря и помещений для его хранения.
Тренажерный зал	1	Наличие спортивного оборудования и инвентаря
Кабинет педагога-психолога	1	Для работы психолого-педагогических и социологических служб

3.4. Информационное обеспечение воспитательной работы

Информационное обеспечение воспитательной работы имеет в своей инфраструктуре объекты, обеспеченные средствами связи, компьютерной и мультимедийной техникой, интернет-ресурсами и специализированным оборудованием.

Информационное обеспечение воспитательной работы направлено на:

- информирование о возможностях для участия обучающихся в социально значимой деятельности;
- информационную и методическую поддержку воспитательной работы;
- планирование воспитательной работы и её ресурсного обеспечения;
- мониторинг воспитательной работы;
- дистанционное взаимодействие всех участников (обучающихся, педагогических работников, органов управления в сфере образования, общественности);
- дистанционное взаимодействие с другими организациями социальной сферы.

Информационным обеспечением программы воспитания ГБПОУ МО «Луховицкий

авиационный техникум» являются:

- медиасредства (видеоролики, видеоматериалы, статьи, блоги);
- телевизионные программы (информационные и тематические выступления на каналах ИНКО-Телеком, Ринг и др.);
- Социальные сети: VK, Телеграмм;
- Сайт ОУ;
- Мессенджеры (студенческие, родительские, преподавательские и административные чаты);
- Печатные издания (Луховицкие вести, Региональная Россия);
- Молодежный медиа центр «Юнимакс» и техникума

Информационное обеспечение воспитательной работы включает: комплекс информационных ресурсов, в том числе цифровых, совокупность технологических и аппаратных средств (компьютеры, принтеры, сканеры, проекторы, МФУ и др.).

Система воспитательной деятельности техникума представлена на сайте техникума https://luat.ru/

РАЗДЕЛ 4. КАЛЕНДАРНЫЙ ПЛАН ВОСПИТАТЕЛЬНОЙ РАБОТЫ

УТВЕРЖДАЮ
Директор ГБПОУ МО
«Луховицкий авиационный техникум
_____ А.К. Шолохов
приказ № 175/ОВ от 30.05.2022 г.

КАЛЕНДАРНЫЙ ПЛАН ВОСПИТАТЕЛЬНОЙ РАБОТЫ
УГПС 15.00.00 Машиностроение
по образовательной программе среднего профессионального образования
по профессии 15.01.32 Оператор станков с программным управлением

на период 2022-2024 г.

г. Луховицы 2022 год

В ходе планирования воспитательной деятельности учитывается воспитательный потенциал участия студентов в мероприятиях, проектах, конкурсах, акциях, проводимых на уровне:

Российской Федерации, в том числе:

«Россия – страна возможностей» https://rsv.ru/;

«Большая перемена» https://bolshayaperemena.online/;

«Лидеры России» https://лидерыроссии.рф/;

«Мы Вместе» (волонтерство) https://onf.ru;

отраслевые конкурсы профессионального мастерства;

движения «Ворлдскиллс Россия»;

движения «Абилимпикс»;

субъектов Российской Федерации, в том числе «День города» и др.

а также **отраслевых профессионально значимых событиях и праздниках.**

№ п/п	**Содержание и формы деятельности**	**Участники** *(курс, группа, члены кружка, секции, проектная команда и т.п.)*	**Дата/ Сроки**	**Место проведения**	**Ответственные**	**Коды ЛР**
АВГУСТ						
1	Совещание классных руководителей	Классные руководители,	30.08.2022 12.00-13.00	Ауд.12	Заместитель директора по УВР Махонина Д.А.; педагог-психолог Луканина А.С.; тьютер Лазутина О.В.	**ЛР 1-17,20,21,28**
2	Совещание: подготовка и проверка учебной документации, учебных мастерских к началу учебного года	Преподаватели	30.08.2022 9.00-11.30	Ауд.12	Директор Шолохов А.К., заместители директора по УР Корнеева О.Ю. и УВР Махонина Д.А.	**ЛР 28,29,32**
СЕНТЯБРЬ						
1.	Праздник «День знаний»	Обучающиеся 1-3 курс	01.09.2022 9.00-10.00	Прилегающая территория к учебному	Заместитель директора по УВР Махонина Д.А., преподаватель Камагина И.В.	**ЛР 1-16, 20-22, 24, 26, 27**

				зданию		
2.	Классный час: знакомство с локальными нормативными актами и документами по организации учебного процесса: - **на 1 курсе** «О Правилах внутреннего распорядка обучающихся»; - **на 2 курсе** «Особенности проведения практического обучения»; - **на 3 курсе** «Организация государственной итоговой аттестации по специальности»	Обучающиеся 1-3 х курсов	01.09.2022	Аудитории, закрепленные за группами	Классные руководители	**ЛР 18-20, 22, 31, 33, 35, 36**
3.	Месячник безопасности и правовых знаний: тематические мероприятия по профилактике экстремизма и терроризма, профилактика безнадзорности, самовольных уходов несовершеннолетних.	Обучающиеся 1-3 курс	01.09-30.09.2022	Аудитории, закрепленные за группами	Заместитель директора по УВР Махонина Д.А., педагог-психолог Луканина А.С., классные руководители	**ЛР 1-16, 24, 26, 34, 36, 46**
4.	Адаптационный курс для первокурсников	Обучающиеся 1 курса	01.09-30.09.2022	Аудитории, закрепленные за группами	Педагог-психолог Луканина А.С., классные руководители	**ЛР 1-15**
5.	Минута молчания, мероприятия посвященные «Дню солидарности в борьбе с терроризмом»	Обучающиеся 1-3 курс	03.09.2022 8.00-8.15	Аудитории, закрепленные за группами	Заместитель директора по УВР Махонина Д.А., классные руководители	**ЛР 1-16, 24, 26, 34, 36, 46**
6.	Выявление обучающихся, относящихся к категории малоимущих, инвалидов формирование приказа о назначении социальной	Обучающиеся 1-3 курс	Ежемесячно до 15 числа	Аудитории, закрепленные за группами	Заместитель директора по УВР Махонина Д.А., классные руководители	**ЛР 1-15**

	стипендии; детей-сирот и лиц из числа детей сирот, формирование приказа о постановке на полное гособеспечение, заседание стипендиальной комиссии					
7.	Индивидуальная работа с обучающимися, относящимися к категории детей-сирот и детей, оставшихся без попечения родителей, формирование личных дел	дети-сироты и дети, оставшиеся без попечения родителей, лица из их числа	До 05.09.2022, далее постоянно	Аудитории, закрепленные за группами	Заместитель директора по УВР Махонина Д.А., классные руководители	**ЛР 1-15**
8.	Заседание Студенческого совета	Обучающиеся 1-3 курсов	07.09.2022	Ауд.12	Заместитель директора по УВР Махонина Д.А.	**ЛР 16, 17, 19, 20, 28, 34, 36, 44, 46**
9.	210 лет со дня Бородинского сражения (День воинской славы России)	Обучающиеся 1-3 курсов	08.09.2022	Ауд.24	Преподаватель истории Алексеева В.А.	**ЛР 1-16, 24, 26, 34, 36, 46**
10.	Всероссийский день трезвости Встреча с сотрудниками правоохранительных органов по профилактике правонарушений, употребления ПАВ.	Обучающиеся 1-х курсов	10.09.2022	Рекреация 2 этажа, здания по адресу: г. Луховицы, ул. Горького, д.3б	Заместитель директора по УВР Махонина Д.А.	**ЛР 1-16, 24, 26, 34, 36, 46**
11.	Минута молчания «День памяти жертв фашизма»	Обучающиеся 1-3 курсы	13.09.2022 8.00-8.05	Аудитории, закрепленные за группами	Классные руководители, преподаватели	**ЛР 1-16, 24, 26, 34, 36, 46**
12.	Введение в профессию (специальность). Экскурсии на предприятия города.	Обучающиеся 1 курсов	15.09.2022 15.00-16.00	Предприятия города	Заместитель директора по учебно-производственной работе Чечеватова Н.Н.	**ЛР 18-20, 22, 24, 28**
13.	Консультационный день для	Обучающиеся	15.09.2022	Кабинет	Педагог-психолог Луканина	**ЛР 37-43**

	индивидуальной работы с обучающимися	1-3 курсов		психолога и социального-педагога	А.С.	
14.	Международный день жестовых языков флешмоб "Я тебя слышу"	Обучающиеся 1-3 курсов	23.09.2022	Официальный сайт, официальная страница в ВК	Тьютер Лазутина О.В.	**ЛР 26, 36, 46**
15.	День здоровья	Обучающиеся 1-3 курсов	23.09.2022	Стадион «Спартак» г. Луховицы	Заместитель директора по УВР Махонина Д.А., руководитель физического воспитания Котов Р.Н. преподаватель физической культуры Глазкова Л.А., актив студенческого совета	**ЛР 1-15, 45**
16.	Неделя безопасности дорожного движения: Встреча с сотрудником ОГИБДД г. Луховицы	Обучающиеся 1-3 курсов	26.09.2022-30.09.2022	Рекреация 2 этажа, здания по адресу: г. Луховицы, ул. Горького, д.3б, аудитории, закрепленные за группами	Классные руководители групп, с преподаватель-организатор ОБЖ Трушин М.М.	**ЛР 1-15, 44-46**
17.	Всемирный день туризма. Осенний День здоровья	Обучающиеся 1-3 курсов	27.09.2022	Спортивный зал	Заместитель директора по УВР Махонина Д.А., руководитель физического воспитания Котов Р.Н. преподаватель физической культуры Глазкова Л.А., актив студенческого совета	**ЛР 1-15, 44, 45, 36**
18.	Заседание Совета по профилактике и предупреждению правонарушений	Обучающиеся, преподаватели	29.09.2022	Ауд.12	Заместитель директора по УВР Махонина Д.А.	**ЛР 1-15, 17, 19, 20, 28**
19.	Организация	Обучающиеся	В течение месяца	Аудитории,	Классные руководители групп	**ЛР 1-15, 28, 35**

	самообслуживания в техникуме: дежурство в учебных аудиториях, санитарная уборка закрепленных территорий	1-3 курсов		закрепленные за группами		
20.	Работа кружков и спортивных секций	Обучающиеся 1-3 курсов	Согласно графика работы	Спортивные и тренажёрный залы, аудитории	Руководители кружков и секций	**ЛР 1-15**
21.	Деловая игра «Умеем ли мы общаться?»	Обучающиеся 1 курса	По плану работы педагога психолога	Кабинет педагога-психолога	Педагог-психолог Луканина А.С., классные руководители групп	**ЛР 18, 21, 23, 26-28**
22.	Мероприятия по плану работы: - руководителя физического воспитания; - педагога-психолога; - тьютера; - преподавателя-организатора ОБЖ; - библиотекаря	Обучающиеся 1-3 курсов	Согласно плана работы		Руководитель физического воспитания Котов Р.Н., педагог-психолог Луканина А.С., тьютер Лазутина О.В., преподаватель-организатор ОБЖ Трушин М.М. библиотекарь Сажина З.В.	**ЛР 1-46**
23.	Участие в районных, областных, всероссийских творческих и спортивных мероприятиях	Обучающиеся 1-3 курсов	Согласно работы отдельных планов		Заместитель директора по УВР Махонина Д.А., руководитель физического воспитания Котов Р.Н., преподаватели	**ЛР 1-46**
ОКТЯБРЬ						
1.	Волонтерская акция «Международный день пожилых людей».	Обучающиеся 1-3 курсов	03-07.10.2022	Г. Луховицы	Заместитель директора по УВР Махонина Д.А., студсовет	**ЛР 26, 36, 46**
2.	День профессионально-технического образования (беседы «Из истории	Обучающиеся 1-3 курсов	02.10.2022	Рекреация 2 этажа, здания по адресу: г.	Заместитель директора по УВР Махонина Д.А., классные руководители	**ЛР 37-43**

	профтехобразования», встречи с выпускниками техникума, ветеранами труда и др.)			Луховицы, ул. Горького, д.3б		
3.	Творческий конкурс «С любовью к Вам учителя!» по оформлению рекреаций к празднику Дню учителя	Обучающиеся 1-3 курсов	03.10-07.10.2022	Рекреации	Заместитель директора по УВР Махонина Д.А., классные руководители групп, студенческий совет	**ЛР 1-15, 23, 24, 28**
4.	Заседание Студенческого совета	Обучающиеся 1-3 курсов	04.10.2022	Ауд.12	Заместитель директора по УВР Махонина Д.А.	**ЛР 16, 17, 19, 20, 28, 34, 36, 44, 46**
5.	Всероссийский открытый урок «День гражданской обороны».	Обучающиеся 1-3 курсов	04.10.2022	Аудитории, закрепленные за группами	Педагог-организатор ОБЖ Трушин М.М.	**ЛР 1-15, 44-46**
6.	Праздничный концерт, посвященный Дню учителя	Обучающиеся 1-3 курсов	05.10.2022	Рекреация 2 этажа, здания по адресу: г. Луховицы, ул. Горького, д.3б	Заместитель директора по УВР Махонина Д.А., преподаватель Иванова И.С.	**ЛР 1-15, 23, 24, 28**
7.	Родительское собрание с родителями и законными представителями обучающихся нового набора	Родители обучающихся, преподаватели	20.10.2022	Аудитории, закрепленные за группами	Директор, заместитель директора по УР Корнеева О.Ю., классные руководители	**ЛР 20, 21, 31, 35**
8.	Всероссийский урок «Экология и энергосбережение» в рамках Всероссийского фестиваля энергосбережения «Вместе ярче».	Обучающиеся 1-3 курсов	13.10.2022	Аудитории, закрепленные за группами	Преподаватель Казанина Е.А.	**ЛР 28, 44**
9.	Экологическая акция «Посади дерево»	Обучающиеся 1-3 курсов	15.10.2022	Г. Луховицы, ул. Жуковского, д.56 Г. Луховицы, ул. Горького,	Заместитель директора по УВР Махонина Д.А., классные руководители групп	**ЛР 28, 44**

				д.3б		
10.	Праздник «Посвящение в студенты»	Обучающиеся 1 курс	21.10.2022	Рекреация 2 этажа, здания по адресу: г. Луховицы, ул. Горького, д.3б	Заместитель директора по УВР Махонина Д.А., преподаватель Камагина И.В.	**ЛР 20, 21, 31, 35, 36**
11.	Лекция для обучающихся на тему: «Профилактика употребления снюса»	Обучающиеся 1-3 курсы	26.10.2022	Аудитории, закрепленные за группами	Заместитель директора по УВР Махонина Д.А., врач-нарколог	**ЛР 45**
12.	Заседание Совета по профилактике и предупреждению правонарушений	Обучающиеся, преподаватели	27.10.2022	Ауд.12	Заместитель директора по УВР Махонина Д.А., классные руководители	**ЛР 1-15, 17, 19, 20, 28**
13.	День памяти жертв политических репрессий. - Тематическая выставка литературы «Жертвам ГУЛАГа посвящается» - Час истории «Наказание без преступления» - Тематические уроки истории «Жертвы политических репрессий»	Обучающиеся 1 курсов	28.10.2022	Аудитории, закрепленные за группами	Преподаватель истории Алексеева В.А.	**ЛР 1-15**
14.	Круглый стол с работодателями «Требования к обучающимся при прохождении практики»	Обучающиеся 1-3 курсов	28.10.2022	Ауд.12	Заместитель директора по УПР Чечеватова Н.Н.	**ЛР 18-20, 22, 24, 28**
15.	Проведение социально-психологического тестирования	Обучающиеся 1-3 курсов	В течении месяца	Ауд. 10,11	Педагог психолог Луканина А.С., классные руководители групп	**ЛР 18, 24, 46**
16.	Экскурсии: - в музей г. Луховицы	Обучающиеся 1-3 курсов	В течении месяца	Музей, КВЦ	Классные руководители групп	**ЛР 1-15, 20**

17.	Организация самообслуживания в техникуме: дежурство в учебных аудиториях, санитарная уборка закрепленных территорий	Обучающиеся 1-3 курсов	В течение месяца	Аудитории, закрепленные за группами	Классные руководители групп	**ЛР 1-15, 28, 35**
18.	Работа кружков и спортивных секций	Обучающиеся 1-3 курсов	Согласно графика работы	Спортивные и тренажёрный залы, аудитории	Руководители кружков и секций	**ЛР 1-15**
19.	Мероприятия по плану работы: - руководителя физического воспитания; - педагога-психолога; - тьютера; - преподавателя-организатора ОБЖ; - библиотекаря	Обучающиеся 1-3 курсов	Согласно плана работы		Руководитель физического воспитания Котов Р.Н., педагог-психолог Луканина А.С., тьютер Лазутина О.В., преподаватель-организатор ОБЖ Трушин М.М. библиотекарь Сажина З.В.	**ЛР 1-46**
20.	Участие в районных, областных, всероссийских творческих и спортивных мероприятиях	Обучающиеся 1-3 курсов	Согласно работы отдельных планов		Заместитель директора по УВР Махонина Д.А., руководитель физического воспитания Котов Р.Н., преподаватели	**ЛР 1-46**
НОЯБРЬ						
1.	День народного единства	Обучающиеся 1-3 курсов	03.11.2021	Рекреация 2 этажа, здания по адресу: г. Луховицы, ул. Горького, д.3б	Преподаватель Алексеева В.А.	**ЛР 1-15, 18, 26, 28, 46**
2.	Беседа «Соблюдение санитарных норм поведения как форма защиты от вирусов»	Обучающиеся 1-3 курсов	11.11.2022	Аудитории, закрепленные за группами	Классные руководители групп	**ЛР 45**

3.	Международный день толерантности. Неделя толерантности	Обучающиеся 1-3 курсов	14-18.11.2022	Аудитории, закрепленные за группами	Тьютер Лазутина О.В., классные руководители групп	**ЛР 26, 36, 46**
4.	Областной конкурс «Земляки, которыми гордится край»	Обучающиеся 1-3 курсов	10.11.2022	Рекреация 2 этажа, здания по адресу: г. Луховицы, ул. Горького, д.3б.	Заместитель директора по УВР Махонина Д.А., преподаватели Алексеева В.А., Камагина И.В.	**ЛР 1-15, 18, 28**
5.	Акция День отказа от курения	Обучающиеся 1-3 курсов	18.11.2022		Педагог-психолог студсовет, волонтёры	**ЛР 1-15, 45**
6.	Круглый стол День начала Нюрнбергского процесса	Обучающиеся 1-3 курсов	20.11.2022	Ауд.26	Преподаватели истории Алексеева В.А.	**ЛР 1-15**
7.	Информационный час, посвященный Дню прав ребенка (Конвенция о правах ребенка)	Обучающиеся 1-3 курсов	22.11.2022	Аудитории, закрепленные за группами	Классные руководители групп	**ЛР 1-15**
8.	День матери	Обучающиеся 1-3 курсов	25.11.2022	Рекреация 2 этажа, здания по адресу: г. Луховицы, ул. Горького, д.3б.	Заместитель директора по УВР Махонина Д.А., студсовет	**ЛР 1-15, 26, 36, 46**
9.	Заседание Студенческого совета	Обучающиеся 1-3 курсов	24.11.2022	Ауд.12	Заместитель директора по УВР Махонина Д.А.	**ЛР 16, 17, 19, 20, 28, 34, 36, 44, 46**
10.	Заседание Совета по профилактике и предупреждению правонарушений	Обучающиеся, преподаватели	29.11.2022	Ауд.12	Заместитель директора по УВР Махонина Д.А., студсовет	**ЛР 1-15, 17, 19, 20, 28**
11.	Организация самообслуживания в техникуме: дежурство в учебных аудиториях, санитарная уборка закрепленных территорий	Обучающиеся 1-3 курсов	В течение месяца	Аудитории, закрепленные за группами	Классные руководители групп	**ЛР 1-15, 28, 35**

12.	Работа кружков и спортивных секций	Обучающиеся 1-3 курсов	Согласно графика работы	Спортивные и тренажёрный залы, аудитории	Руководители кружков и секций	**ЛР 1-15**
13.	Мероприятия по плану работы: - руководителя физического воспитания; - педагога-психолога; - тьютера; - преподавателя-организатора ОБЖ; - библиотекаря	Обучающиеся 1-3 курсов	Согласно плана работы		Руководитель физического воспитания Котов Р.Н., педагог-психолог Луканина А.С., тьютер Лазутина О.В., преподаватель-организатор ОБЖ Трушин М.М. библиотекарь Сажина З.В.	**ЛР 1-46**
14.	Участие в районных, областных, всероссийских творческих и спортивных мероприятиях	Обучающиеся 1-3 курсов	Согласно работы отдельных планов		Заместитель директора по УВР Махонина Д.А., руководитель физического воспитания Котов Р.Н., преподаватели	**ЛР 1-46**
			ДЕКАБРЬ			
	Всемирный день борьбы со СПИДом. Участие во Всероссийском тестировании.	Обучающиеся 1-3 курсов	01.12.2021	Аудитории, закрепленные за группами	Классные руководители групп	**ЛР 1-15, 45**
	Конкурс плакатов, посвященный здоровому образу жизни «Мы выбираем жизнь» (посвященный Всемирному Дню борьбы со СПИДом)	Обучающиеся 1-3 курсов	01.12.2022	Рекреация 2 этажа, здания по адресу: г. Луховицы, ул. Горького, д.3б.	Заместитель директора по УВР Махонина Д.А., классные руководители групп	**ЛР 1-15, 45**
	Уроки мужества День неизвестного солдата.	Обучающиеся 1-3 курсов	02.12.2022		Преподаватель-организатор ОБЖ Трушин М.М.	**ЛР 1-15, 26, 44-46**
	Урок мужества День начала контрнаступления советских войск против немецко-	Обучающиеся 1-3 курсов	06.12.2022	Аудитории, закрепленные за группами	Заместитель директора по УВР Махонина Д.А.; классные руководители групп;	**ЛР 1-15**

	фашистских войск в битве под Москвой				преподаватель истории Алексеева В.А.	
	Заседание Студенческого совета	Обучающиеся 1-3 курсов	22.12.2022	Ауд.12	Заместитель директора по УВР Махонина Д.А.	**ЛР 16, 17, 19, 20, 28, 34, 36, 44, 46**
	Круглый стол, посвященный Международному Дню борьбы с коррупцией	Обучающиеся 3 курсов	09.12.2022	Ауд.2	Преподаватель Иванова И.С.	**ЛР 20, 22, 24, 27**
	Единый урок «Права человека» приуроченный к Всемирному дню прав человека	Обучающиеся 1-5 курсов	09.12.2022	Аудитории, закрепленные за группами	Представители правоохранительных органов, преподаватель истории Алексеева В.А.	**ЛР 20, 22, 24, 27**
	День Конституции Российской Федерации	Обучающиеся 1-3 курсов	12.12.2022	Аудитории, закрепленные за группами	Классные руководители групп, преподаватель истории Алексеева В.А.	**ЛР 1-15, 20, 22, 24, 27**
	Волонтерская акция «Твори добро»	Обучающиеся 1-3 курсов	До 22.12.2022	Луховицкий реабилитационный центр	Заместитель директора по УВР Махонина Д.А., студсовет	**ЛР 1-15, 26, 36, 46**
	«Как-то раз под Новый год…»	Обучающиеся 1-3 курсов	23.12.2022	Рекреация 2 этажа, здания по адресу: г. Луховицы, ул. Горького, д.3б.	Классные руководители групп, студенческий совет	**ЛР 1-46**
	Заседание Совета по профилактике и предупреждению правонарушений	Обучающиеся, преподаватели	15.12.2022	Ауд.12	Заместитель директора по УВР Махонина Д.А., студсовет	**ЛР 1-15, 17, 19, 20, 28**
	Организация самообслуживания в техникуме: дежурство в учебных аудиториях, санитарная уборка закрепленных территорий	Обучающиеся 1-3 курсов	В течение месяца	Аудитории, закрепленные за группами	Классные руководители групп	**ЛР 1-15, 28, 35**
	Работа кружков и спортивных	Обучающиеся	Согласно	Спортивные и	Руководители кружков и	**ЛР 1-15**

	секций	1-3 курсов	графика работы	тренажёрный залы, аудитории	секций	
	Мероприятия по плану работы: - руководителя физического воспитания; - педагога-психолога; - тьютера; - преподавателя-организатора ОБЖ; - библиотекаря	Обучающиеся 1-3 курсов	Согласно плана работы		Руководитель физического воспитания Котов Р.Н., педагог-психолог Луканина А.С., тьютер Лазутина О.В., преподаватель-организатор ОБЖ Трушин М.М. библиотекарь Сажина З.В.	**ЛР 1-46**
	Участие в районных, областных, всероссийских творческих и спортивных мероприятиях	Обучающиеся 1-3 курсов	Согласно работы отдельных планов		Заместитель директора по УВР Махонина Д.А., руководитель физического воспитания Котов Р.Н., преподаватели	**ЛР 1-46**
ЯНВАРЬ						
	Оформление рекреаций к Дню российского студенчества	Обучающиеся 1-2 курсов	до 25.01.2023	Рекреация 2 этажа, здания по адресу: г. Луховицы, ул. Горького, д.3б.	Классные руководители групп, студенческий совет	**ЛР 1-15, 28**
	Заседание Студенческого совета	Обучающиеся 1-2 курсов	13.01.2023	Ауд.12	Заместитель директора по УВР Махонина Д.А.	**ЛР 16, 17, 19, 20, 28, 34, 36, 44, 46**
	«Авиационный фейерверк» посвященный Дню российского студенчества	Обучающиеся 1-2 курсов	25.01.2023	Рекреация 2 этажа, здания по адресу: г. Луховицы, ул. Горького, д.3б.	Заместитель директора по УВР Махонина Д.А.	**ЛР 1-15, 20**
	«День снятия блокады Ленинграда»	Обучающиеся 1-2 курсов	26.01.2023	Ауд.24	Преподаватель истории Алексеева В.А.	**ЛР 1-15**
	Заседание Совета по	Обучающиеся,	26.01.2023	Ауд.12	Заместитель директора по УВР	**ЛР 1-15, 17, 19,**

	профилактике и предупреждению правонарушений	преподаватели			Махонина Д.А., студсовет	**20, 28**
	Работа с Социальными партнерами: поиск новых баз практик, заключение договоров по организации и проведение практики	Обучающиеся 1-2 курсов	В течении месяца	Г. Луховицы	Заместитель директора по УПР Чечеватова Н.Н.	**ЛР 16, 18-20**
	Организация самообслуживания в техникуме: дежурство в учебных аудиториях, санитарная уборка закрепленных территорий	Обучающиеся 1-2 курсов	В течение месяца	Аудитории, закрепленные за группами	Классные руководители групп	**ЛР 1-15, 28, 35**
	Работа кружков и спортивных секций	Обучающиеся 1-2 курсов	Согласно графика работы	Спортивные и тренажёрный залы, аудитории	Руководители кружков и секций	**ЛР 1-15**
	Мероприятия по плану работы: - руководителя физического воспитания; - педагога-психолога; - тьютера; - преподавателя-организатора ОБЖ; - библиотекаря	Обучающиеся 1-2 курсов	Согласно плана работы		Руководитель физического воспитания Котов Р.Н., педагог-психолог Луканина А.С., тьютер Лазутина О.В., преподаватель-организатор ОБЖ Трушин М.М. библиотекарь Сажина З.В.	**ЛР 1-46**
	Участие в районных, областных, всероссийских творческих и спортивных мероприятиях	Обучающиеся 1-2 курсов	Согласно работы отдельных планов		Заместитель директора по УВР Махонина Д.А., руководитель физического воспитания Котов Р.Н., преподаватели	**ЛР 1-46**
ФЕВРАЛЬ						

1.	Заседание Студенческого совета	Обучающиеся 1-2 курсов	03.02.2023	Ауд.12	Заместитель директора по УВР Махонина Д.А.	**ЛР 16, 17, 19, 20, 28, 34, 36, 44, 46**
2.	День воинской славы России (Сталинградская битва, 1943) Круглый стол «Они отстояли Родину»	Обучающиеся 1-2 курсов	02.02.2023	Ауд.24	Заместитель директора по УВР Махонина Д.А.; преподаватель истории Алексеева В.А.	**ЛР 1-15**
3.	День российской науки.	Обучающиеся 1-2 курсов	08.02.2023	Ауд.12	Заместитель директора по УВР Махонина Д.А.	**ЛР 1-15**
4.	День специальности	Обучающиеся 1-2 курсов	15.02.2023	Ауд.7	Заместитель директора по УВР Махонина Д.А.	**ЛР 16-46**
5.	Урок мужества, посвященный Дню вывода советских войск из Афганистана	Обучающиеся 1-2 курсов	15.02.2023	Ауд.24	Преподаватель-организатор ОБЖ Трушин М.М.	**ЛР 1-15**
6.	«Вечер открытых дверей», родительское собрание для родителей будущих абитуриентов	Обучающиеся 1-2 курсов	16.02.2023	Рекреация 2 этажа, здания по адресу: г. Луховицы, ул. Горького, д.3б	Заместитель директора по УВР Махонина Д.А., преподаватели спецдисциплин	**ЛР 20, 21, 31, 35**
7.	Занимательная игра «Слово-дело великое» к Международному Дню родного языка	Обучающиеся 1-2 курсов	21.02.2023		Преподаватели русского языка и литературы Казанина Е.А., Камагина И.В.	**ЛР 1-15**
8.	День защитника Отечества	Обучающиеся 1-2 курсов	22.02.2023	Рекреация 2 этажа, здания по адресу: г. Луховицы, ул. Горького, д.3б	Преподаватель-организатор ОБЖ Трушин М.М., классные руководители	**ЛР 1-15**
9.	Заседание Совета по профилактике и	Обучающиеся 1 курсов	28.02.2023	Аудитории, закрепленные	Классные руководители групп	**ЛР 1-15, 17, 19, 20, 28**

	предупреждению правонарушений			за группами		
10.	Организация самообслуживания в техникуме: дежурство в учебных аудиториях, санитарная уборка закрепленных территорий	Обучающиеся 1-2 курсов	В течение месяца	Аудитории, закрепленные за группами	Классные руководители групп	**ЛР 1-15, 28, 35**
11.	Работа кружков и спортивных секций	Обучающиеся 1-2 курсов	Согласно графика работы	Спортивные и тренажёрный залы, аудитории	Руководители кружков и секций	**ЛР 1-15**
12.	Мероприятия по плану работы: - руководителя физического воспитания; - педагога-психолога; - тьютера; - преподавателя-организатора ОБЖ; - библиотекаря	Обучающиеся 1-2 курсов	Согласно плана работы		Руководитель физического воспитания Котов Р.Н., педагог-психолог Луканина А.С., тьютер Лазутина О.В., преподаватель-организатор ОБЖ Трушин М.М. библиотекарь Сажина З.В.	**ЛР 1-46**
13.	Участие в районных, областных, всероссийских творческих и спортивных мероприятиях	Обучающиеся 1-2 курсов	Согласно работы отдельных планов		Заместитель директора по УВР Махонина Д.А., руководитель физического воспитания Котов Р.Н., преподаватели	**ЛР 1-46**
			МАРТ			
1.	Участие во Всероссийском уроке ОБЖ, приуроченном к празднованию Всемирного дня ГО	Обучающиеся 1-2 курсов	01.03.2023	Аудитории, закрепленные за группами.	Педагог-организатор ОБЖ Трушин М.М.	**ЛР 26, 36, 44**
2.	Заседание Студенческого	Обучающиеся 1-	01.03.2023	Ауд.12	Заместитель директора по УВР	**ЛР 16, 17, 19, 20,**

	совета	2 курсов			Махонина Д.А.	**28, 34, 36, 44, 46**
3.	Мероприятия, посвященные Международному женскому дню	Обучающиеся 1-2 курсов	07.03.2023	Аудитории, закрепленные за группами.	Педагог-организатор ОБЖ Трушин М.М.	**ЛР 1-15**
4.	Конференция «Страницы истории родного края»	Обучающиеся 1-2 курсов	16.03.2023	Рекреация 2 этажа, здания по адресу: г. Луховицы, ул. Горького, д.3б	Заместитель директора по УВР Махонина Д.А., классные руководители групп	**ЛР 1-15, 26, 36**
5.	День воссоединения Крыма с Россией	Обучающиеся 1-2 курсов	18.03.2023	Аудитории, закрепленные за группами.	Заместитель директора по УВР Махонина Д.А., классные руководители групп	**ЛР 1-15**
6.	Заседание Совета по профилактике и предупреждению правонарушений	Обучающиеся 1-2 курсов	28.03.2023		Заместитель директора по УВР Махонина Д.А., преподаватель истории Алексеева В.А.	**ЛР 1-15, 17, 19, 20, 28**
7.	Организация самообслуживания в техникуме: дежурство в учебных аудиториях, санитарная уборка закрепленных территорий	Обучающиеся 1-2 курсов	В течение месяца	Аудитории, закрепленные за группами	Классные руководители групп	**ЛР 1-15, 28, 35**
8.	Работа кружков и спортивных секций	Обучающиеся 1-2 курсов	Согласно графика работы	Спортивные и тренажёрный залы, аудитории	Руководители кружков и секций	**ЛР 1-15**
9.	Мероприятия по плану работы: - руководителя физического воспитания; - педагога-психолога;	Обучающиеся 1-2 курсов	Согласно плана работы		Руководитель физического воспитания Котов Р.Н., педагог-психолог Луканина А.С., тьютер Лазутина О.В., преподаватель-организатор	**ЛР 1-46**

	- тьютера; - преподавателя-организатора ОБЖ; - библиотекаря				ОБЖ Трушин М.М. библиотекарь Сажина З.В.	
10.	Участие в районных, областных, всероссийских творческих и спортивных мероприятиях	Обучающиеся 1-2 курсов	Согласно работы отдельных планов		Заместитель директора по УВР Махонина Д.А., руководитель физического воспитания Котов Р.Н., преподаватели	**ЛР 1-46**
АПРЕЛЬ						
1.	Конкурс шаржей: День смеха	Обучающиеся 1-2 курсов	03.04.2023	Рекреация 2 этажа, здания по адресу: г. Луховицы, ул. Горького, д.3б	Классные руководители групп	**ЛР 1-15**
2.	Заседание Студенческого совета	Обучающиеся 1-2 курсов	05.04.2023	Ауд.12	Заместитель директора по УВР Махонина Д.А.	**ЛР 16, 17, 19, 20, 28, 34, 36, 44, 46**
3.	День космонавтики	Обучающиеся 1-2 курсов	12.04.2023	Рекреация 2 этажа, здания по адресу: г. Луховицы, ул. Горького, д.3б	Классные руководители групп	**ЛР 1-15, 20**
4.	«Последний звонок»	Обучающиеся 1-2 курсов	14.04.2023	Ауд.12	Заместитель директора по УВР Махонина Д.А.	**ЛР 1-15**
5.	«День открытых дверей»	Обучающиеся 1-2 курсов	20.04.2023	Ауд.7	Заместитель директора по УВР Махонина Д.А., классные руководители групп, преподаватель астрономии	**ЛР 1-46**
6.	Заседание Совета по профилактике и предупреждению правонарушений	Обучающиеся 1-2 курсов	25.04.2023	Г. Луховицы, ул. Жуковского, д.56	Заместитель директора по УВР Махонина Д.А., классные руководители групп	**ЛР 1-15, 17, 19, 20, 28**
7.	Заключение договоров на	Обучающиеся 1-	24 - 28.04.2023	Г. Луховицы	Классные руководители групп	**ЛР 16-46**

	организацию, проведение практики и дальнейшего трудоустройство выпускников	2 курсов				
8.	Международная дата памяти о чернобыльской катастрофе «Выженная земля» видеолекторий	Обучающиеся 1-2 курсов	26.04.2023	Ауд.12	Заместитель директора по УВР Махонина Д.А. студсовет	**ЛР 1-15**
9.	Областной конкурс по пожарно-прикладному спорту	Обучающиеся 1-2 курсов	27.04.2023	ПЧ-89	Заместитель директора по УВР Махонина Д.А.; педагог-организатор ОБЖ Трушин М.М..	**ЛР 1-15, 26, 36, 44**
10.	Организация самообслуживания в техникуме: дежурство в учебных аудиториях, санитарная уборка закрепленных территорий	Обучающиеся 1-2 курсов	В течение месяца	Аудитории, закрепленные за группами	Классные руководители групп	**ЛР 1-15, 28, 35**
11.	Работа кружков и спортивных секций	Обучающиеся 1-2 курсов	Согласно графика работы	Спортивные и тренажёрный залы, аудитории	Руководители кружков и секций	**ЛР 1-15**
12.	Мероприятия по плану работы: - руководителя физического воспитания; - педагога-психолога; - тьютера; - преподавателя-организатора ОБЖ; - библиотекаря	Обучающиеся 1-2 курсов	Согласно плана работы		Руководитель физического воспитания Котов Р.Н., педагог-психолог Луканина А.С., тьютер Лазутина О.В., преподаватель-организатор ОБЖ Трушин М.М. библиотекарь Сажина З.В.	**ЛР 1-46**

13.	Участие в районных, областных, всероссийских творческих и спортивных мероприятиях	Обучающиеся 1-2 курсов	Согласно работы отдельных планов		Заместитель директора по УВР Махонина Д.А., руководитель физического воспитания Котов Р.Н., преподаватели	**ЛР 1-46**
МАЙ						
1.	Участие в городских праздничных мероприятиях «Праздник весны и труда»	Обучающиеся 1-2 курсов	01.05.2023	Г. луховицы	Заместитель директора по УВР Махонина Д.А., классные руководители групп	**ЛР 1-15**
2.	Заседание Студенческого совета	Обучающиеся 1-2 курсов	03.05.2023	Ауд.12	Заместитель директора по УВР Махонина Д.А.	**ЛР 16, 17, 19, 20, 28, 34, 36, 44, 46**
3.	Участие в городских мероприятиях, посвященных Дню Победы	Обучающиеся 1-2 курсов	03-09.05.2023	Г. Луховицы	Заместитель директора по УВР Махонина Д.А., классные руководители	**ЛР 1-15**
4.	Смотр строя и песни, посвященный 9 Мая	Обучающиеся 1-2 курсов	05.05.2023	Спортивный зал	Заместитель директора по УВР Махонина Д.А., руководитель физического воспитания Котов Р.Н., преподаватель-организатор ОБЖ Трушин М.М.	**ЛР 1-15**
5.	Неделя, приуроченная к Международному дню семьи «Семья источник любви, уважения, солидарности»	Обучающиеся 1-2 курсов	08-12.05.2023	г. Луховицы	Заместитель директора по УВР Махонина Д.А., классные руководители	**ЛР 1-15**
6.	День славянской письменности и культуры	Обучающиеся 1-2 курсов	24.05.2023	Аудитории, закрепленные за группами	Классные руководители групп	**ЛР 1-15**
7.	Заседание Совета по профилактике и предупреждению правонарушений	Обучающиеся 1-2 курсов	28.05.2023	Аудитории, закрепленные за группами	Классные руководители групп, преподаватель истории Алексеева В.А.	**ЛР 1-15, 17, 19, 20, 28**
8.	Сбор предварительных данных с выпускной группы о дальнейшем трудоустройстве,	Обучающиеся 3 курса	В течение месяца	Ауд.24	Заместитель директора по УПР Чечеватова Н.Н., классные руководители	**ЛР 16, 18-36**

	обучении в Вузах				выпускных групп	
9.	Организация самообслуживания в техникуме: дежурство в учебных аудиториях, санитарная уборка закрепленных территорий	Обучающиеся 1-2 курсов	В течение месяца	Аудитории, закрепленные за группами	Классные руководители групп	**ЛР 1-15, 28, 35**
10.	Работа кружков и спортивных секций	Обучающиеся 1-2 курсов	Согласно графика работы	Спортивные и тренажёрный залы, аудитории	Руководители кружков и секций	**ЛР 1-15**
11.	Мероприятия по плану работы: - руководителя физического воспитания; - педагога-психолога; - тьютера; - преподавателя-организатора ОБЖ; - библиотекаря	Обучающиеся 1-2 курсов	Согласно плана работы		Руководитель физического воспитания Котов Р.Н., педагог-психолог Луканина А.С., тьютер Лазутина О.В., преподаватель-организатор ОБЖ Трушин М.М. библиотекарь Сажина З.В.	**ЛР 1-46**
12.	Участие в районных, областных, всероссийских творческих и спортивных мероприятиях	Обучающиеся 1-2 курсов	Согласно работы отдельных планов		Заместитель директора по УВР Махонина Д.А., руководитель физического воспитания Котов Р.Н., преподаватели	**ЛР 1-46**
ИЮНЬ						
13.	Международный день защиты детей.	Обучающиеся 1-2 курсов	01.06.2023	Аудитории, закрепленные за группами	Заместитель директора по УВР Махонина Д.А.	**ЛР 1-15**
14.	Заседание Студенческого совета. Подведение итогов.	Обучающиеся 1-2 курсов	06.06.2023	Ауд.12	Заместитель директора по УВР Махонина Д.А.	**ЛР 16, 17, 19, 20, 28, 34, 36, 44, 46**
1.	Пушкинский день России	Обучающиеся 1-2 курсов	06.06.2023	ЛСОШ №2	Заместитель директора по УВР Махонина Д.А., студсовет	**ЛР 1-15**

2.	Участие в городских мероприятиях День России	Обучающиеся 1-2 курсов	12.06.2023	Ауд.12	Заместитель директора по УВР Махонина Д.А.	**ЛР 1-15**
3.	День памяти и скорби – день начала Великой Отечественной войны (1941г.). Минута молчания «Свеча памяти».	Обучающиеся 1-2 курсов	20-22.06.2023	Аудитории, закрепленные за группами, библиотека	Преподаватель Камагина И.В., библиотекарь Сажина З.В.	**ЛР 1-15**
4.	Заседание Совета по профилактике и предупреждению правонарушений	Обучающиеся 1-2 курсов	28.06.2023	Г. Луховицы	Заместитель директора по УВР Махонина Д.А., классные руководители групп	**ЛР 1-15, 17, 19, 20, 28**
5.	Торжественное вручение дипломов выпускникам 2023 г. Праздничная программа «До свидания, выпускник!»	Обучающиеся 3 курса	20-22.06.2022	Г. Луховицы	Заместитель директора по УВР Махонина Д.А., классные руководители групп	**ЛР 1-46**
6.	Организация самообслуживания в техникуме: дежурство в учебных аудиториях, санитарная уборка закрепленных территорий	Обучающиеся 1-2 курсов	В течение месяца	Аудитории, закрепленные за группами	Классные руководители групп	**ЛР 1-15, 28, 35**
7.	Работа кружков и спортивных секций	Обучающиеся 1-2 курсов	Согласно графика работы	Спортивные и тренажёрный залы, аудитории	Руководители кружков и секций	**ЛР 1-15**
8.	Мероприятия по плану работы: - руководителя физического воспитания; - педагога-психолога; - тьютера; - преподавателя-	Обучающиеся 1-2 курсов	Согласно плана работы		Руководитель физического воспитания Котов Р.Н., педагог-психолог Луканина А.С., тьютер Лазутина О.В., преподаватель-организатор ОБЖ Трушин М.М. библиотекарь Сажина З.В.	**ЛР 1-46**

	организатора ОБЖ; - библиотекаря					
9.	Участие в районных, областных, всероссийских творческих и спортивных мероприятиях	Обучающиеся 1-2 курсов	Согласно работы отдельных планов		Заместитель директора по УВР Махонина Д.А., руководитель физического воспитания Котов Р.Н., преподаватели	**ЛР 1-46**

Приложение 4

МИНИСТЕРСТВО ОБРАЗОВАНИЯ МОСКОВСКОЙ ОБЛАСТИ
ГОСУДАРСТВЕННОЕ БЮДЖЕТНОЕ ПРОФЕССИОНАЛЬНОЕ
ОБРАЗОВАТЕЛЬНОЕ УЧЕРЕЖДЕНИЕ
МОСКОВСКОЙ ОБЛАСТИ
«ЛУХОВИЦКИЙ АВИАЦИОННЫЙ ТЕХНИКУМ»

ФОНДЫ ОЦЕНОЧНЫХ СРЕДСТВ ДЛЯ ПРОВЕДЕНИЯ ГОСУДАРСТВЕННОЙ ИТОГОВОЙ АТТЕСТАЦИИ

основной образовательной программы (ООП)

по профессии 15.01.32 Оператор станков с программным управлением

ФОС. ГИА. 15.01.32/07

2023г.

Фонд-оценочных средств разработан на основе Федерального государственного образовательного стандарта по профессии среднего профессионального образования (далее – СПО) 15.01.32 Оператор станков с программным управлением

Разработчики:
ГБПОУ МО «Луховицкий авиационный техникум», председатель цикловой комиссии, И.С. Иванова
ГБПОУ МО «Луховицкий авиационный техникум», преподаватель высшей категории, Е.Е. Казанков
ГБПОУ МО «Луховицкий авиационный техникум», преподаватель первой категории, И.Н. Вишвякова

Эксперт от работодателя:
Данасас Наталия Николаевна, начальник лаборатории, филиала ПАО «ОАК» - ЛАЗ им. П.А.Воронина

РАССМОТРЕН
цикловой комиссией УГС 15.00.00
Протокол № ____ «___» _____2023г.
Председатель комиссии _____И.С. Иванова

СОГЛАСОВАН
Зам.директора по УПР
ГБПОУ МО «Луховицкий авиационный техникум»
_____Н.Н.Чечеватова
«____»_____2023г.

ОДОБРЕН
на заседании методического совета
Протокол №____ «____»
_____2023г.

СОДЕРЖАНИЕ

1. ***ПАСПОРТ ОЦЕНОЧНЫХ СРЕДСТВ ДЛЯ ГИА***

2. ***ТИПОВОЕ ЗАДАНИЯ ДЛЯ ДЕМОНСТРАЦИОННОГО ЭКЗАМЕНА***

1. *ПАСПОРТ ОЦЕНОЧНЫХ СРЕДСТВ для ГИА*

1.1. Особенности образовательной программы

Фонды оценочных средств разработаны для профессии 15.01.32 Оператор станков с программным управлением

В рамках профессии 15.01.32 Оператор станков с программным управлением

предусмотрено освоение следующих сочетаний квалификаций/квалификаций: оператор станков с программным управлением.

Квалификация оператор станков с программным управлением.

Количество и номенклатура модулей, входящих в программу по данной траектории.
ПМ.01 Изготовление деталей на металлорежущих станках различного вида и типа по стадиям технологического процесса в соответствии с требованиями охраны труда и экологической безопасности
ПМ.02 Разработка управляющих программ для станков с числового программного управления
ПМ.03 Изготовление деталей на металлорежущих станках с программным управлением по стадиямтехнологического процесса в соответствии с требованиями охраны труда и экологическойбезопасности

1.2. <u>Применяемые материалы</u>

Для разработки оценочных заданий по каждому из сочетаний квалификаций рекомендуетсяприменять следующие материалы:

Квалификация (сочетание квалификаций)	**Профессиональный стандарт**	**Компетенция Ворлдскиллс**
Оператор станков с программным управлением	40.024 Профессиональный стандарт «Оператор-наладчик шлифовальных станков с числовым программным управлением», утвержден приказом Министерства труда и социальной защиты Российской Федерации от 4 июня 2014 г. № 361н (зарегистрирован Министерством юстиции Российской Федерации 27 июня 2014 г., регистрационный № 32884)	Фрезерные работы на станках с ЧПУ Токарные работы на станках с ЧПУ

1.3. Перечень результатов, демонстрируемых на ГИА

Состав профессиональных компетенций по видам деятельности (сведения из ФГОС)соотнесенные с заданиями предлагаемые в комплекте
Квалификация техник-технолог

Оцениваемые основные виды деятельности и компетенции по ним	Описание выполняемых в ходе процедур ГИА заданий
Демонстрационный экзамен	
Токарные работы на станках с ЧПУ	Выполнение заданий по компетенции Токарные работы на станках с ЧПУ базового уровня

2. ТИПОВЫЕ ЗАДАНИЯ ДЛЯ ДЕМОНСТРАЦИОННОГО ЭКЗАМЕНА

Требование к продолжительности демонстрационного экзамена

Продолжительность демонстрационного экзамена (не более)	**3:00:00**

Требования к содержанию

№ п/п	**Модуль задания (**вид деятельности, вид профессиональной деятельности)	**Перечень оцениваемых ПК (ОК)**	**Перечень оцениваемых умениий навыков / практического опыта**
1	2	3	4
1	Изготовление деталей на металлорежущих станках с программным управлением по стадиям технологического процесса в соответствиис требованиями охраны труда и экологической безопасности.	ПК Осуществлять подготовку и обслуживаниерабочего места для работы на металлорежущих станкахразличного вида и типа (сверлильных, токарных, фрезерных, копировальных, шпоночных и шлифовальных) с программным управлением. ПК Осуществлять подготовку к использованиюинструмента и оснастки для работы на металлорежущих станках различного вида и типа (сверлильных, токарных, фрезерных, копировальных, шпоночныхи шлифовальных) с программным управлением,настройку станка в соответствии с заданием. ПК Осуществлять перенос программы на станок, адаптацию разработанных управляющих программ на основе анализа входных данных, технологической и конструкторской документации. ПК Вести технологический процесс обработки и доводки деталей, заготовок и инструментов на	Уметь: осуществлять подготовку к работе и обслуживание рабочегоместа оператора станкас программным управлением в соответствии с требованиями охранытруда, производственной санитарии, пожарной безопасности и электробезопасности; выбирать и подготавливать к работе универсальные, специальные приспособления, режущий и контрольно-измерительный инструмент; определятьрежим резания по справочнику и паспорту станка; определять возможности использования готовых управляющих программ на станках ЧПУ; выполнять технологические операции при изготовлении детали на металлорежущем станке с числовым программным управлением. Иметь практическийопыт: выполнения

		металлорежущих станках с программным управлением с соблюдением требований к качеству, в соответствии с заданием и технической	подготовительных работ и обслуживанияpабочего места оператора станка с программным управлением; подготовке к использованию инструмента и оснасткидля работы на металлорежущих станках с программным управлением, настройку станка в соответствии с заданием; переносе программы на станок, адаптации разработанных управляющих программ на основеанализа входных данных, технологической иконструкторской документации; обработке и доводкедеталей, заготовок и инструментов на металлорежущих станках с программным управлением с соблюдением требований к качеству,в соответствии с заданием, технологической и конструкторской документацией.

Требования к оцениванию

Максимально возможное количество баллов	**100**

№п/п	Модуль задания (вид деятельности, вид профессиональной деятельности)	Критерий оценивания[3]	Баллы
1	2	3	4
1	Изготовление деталей на металлорежущих станкахс программным управлением по стадиям технологического процесса в соответствии с требованиями охраны труда и экологической безопасности.	Осуществление подготовки и обслуживание рабочего места для работы на металлорежущих станках различного вида и типа (сверлильных, токарных, фрезерных, копировальных, шпоночных и шлифовальных) с программным управлением. Осуществление подготовки к использованию инструмента и оснастки для работы на металлорежущих станках различного вида и типа (сверлильных, токарных, фрезерных, копировальных,	100,00
Формулировка критерия оценивания совпадает с наименованием профессиональной (общей) компетенцией и начинается с отглагольного существительного.		шпоночных и шлифовальных) с программным управлением, настройку станка в соответствии с заданием. Осуществление переноса программы на станок, адаптацию разработанных управляющих программ на основе анализа входных данных, технологической и конструкторской документации. Ведение технологического процесса обработки и доводки деталей, заготовок и инструментов на металлорежущих станках с программным управлением с соблюдением требований к качеству, в соответствии с заданием и технической документацией.	
Итого			**100,00**

ЗАДАНИЕ
ДЕМОНСТРАЦИОННОГО ЭКЗАМЕНА БАЗОВОГО УРОВНЯ
(2023 год)

Код и наименование профессии (специальности) среднего профессионального образования	15.01.32 Оператор станков с программным управлением
Наименование квалификации	Оператор станков с программным управлением

Вариант № 1

Модуль 1: Изготовление деталей на металлорежущих станках с программным управлением по стадиям технологического процесса в соответствии с требованиями охраны труда и экологической безопасности.
Задание модуля 1: Участник ДЭ выполняет задание по изготовлению детали, согласно требованиям чертежа, на станке с ЧПУ адаптируя выданную управляющую программу. • Подготовить режущий инструмент • Подготовить измерительный инструмент • Подготовить оснастку • Выполнить загрузку режущего инструмента в станок с ЧПУ • Провести измерение режущего инструмента • Установить заготовку • Установить нулевую точку детали • Провести запуск управляющей программы • Провести промежуточный и итоговый контроль изделия Требуется провести наладку станка с ЧПУ, внести корректировки в выданную управляющую программу и изготовить деталь согласно требованиям чертежа. Корректировки вносятся на основе требований чертежа к качеству детали. (Пример корректировок: изменение режимов резания, изменение диаметра инструмента, корректировка припусков и т.п.)

Демонстрационный экзамен 2023

Ra 3,2 (√)

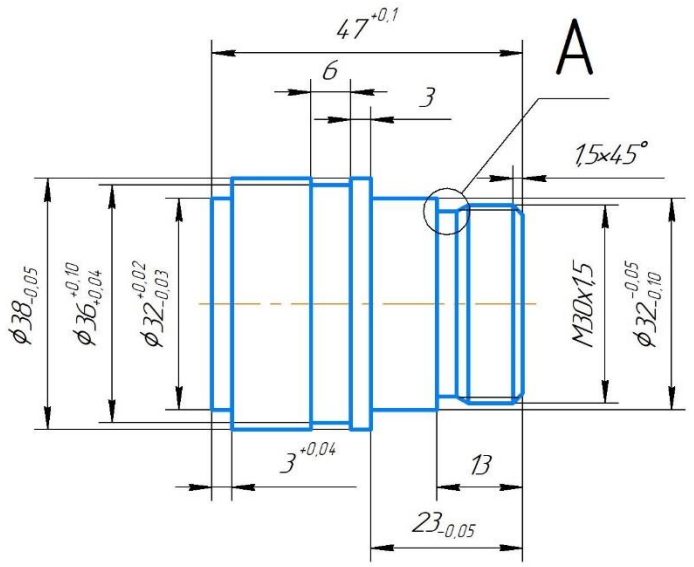

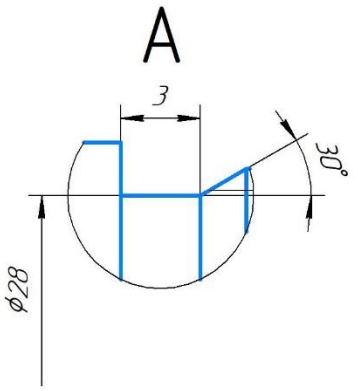

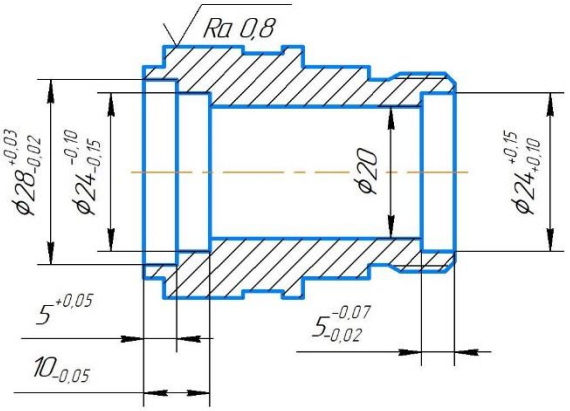

1 Неуказанные предельные отклонения ±0,05 мм;
2 Неуказанные фаски 0,5x45°;
3 Острые кромки притупить.

Изм.	Лист	№ докум.	Подп.	Дата
Разраб.		Карпов А.В.		
Пров.				
Т.контр.				
Н.контр.				
Утв.				

Демонстрационный экзамен 2023

Лит.	Масса	Масштаб
		1:1
Лист	Листов 1	

Перв. примен. | Справ. № | Подп. и дата | Инв. № дубл. | Взам. инв. № | Подп. и дата | Инв. № подл.

Копировал | Формат А4

Демонстрационный экзамен 2023

Ra 3,2 (√)

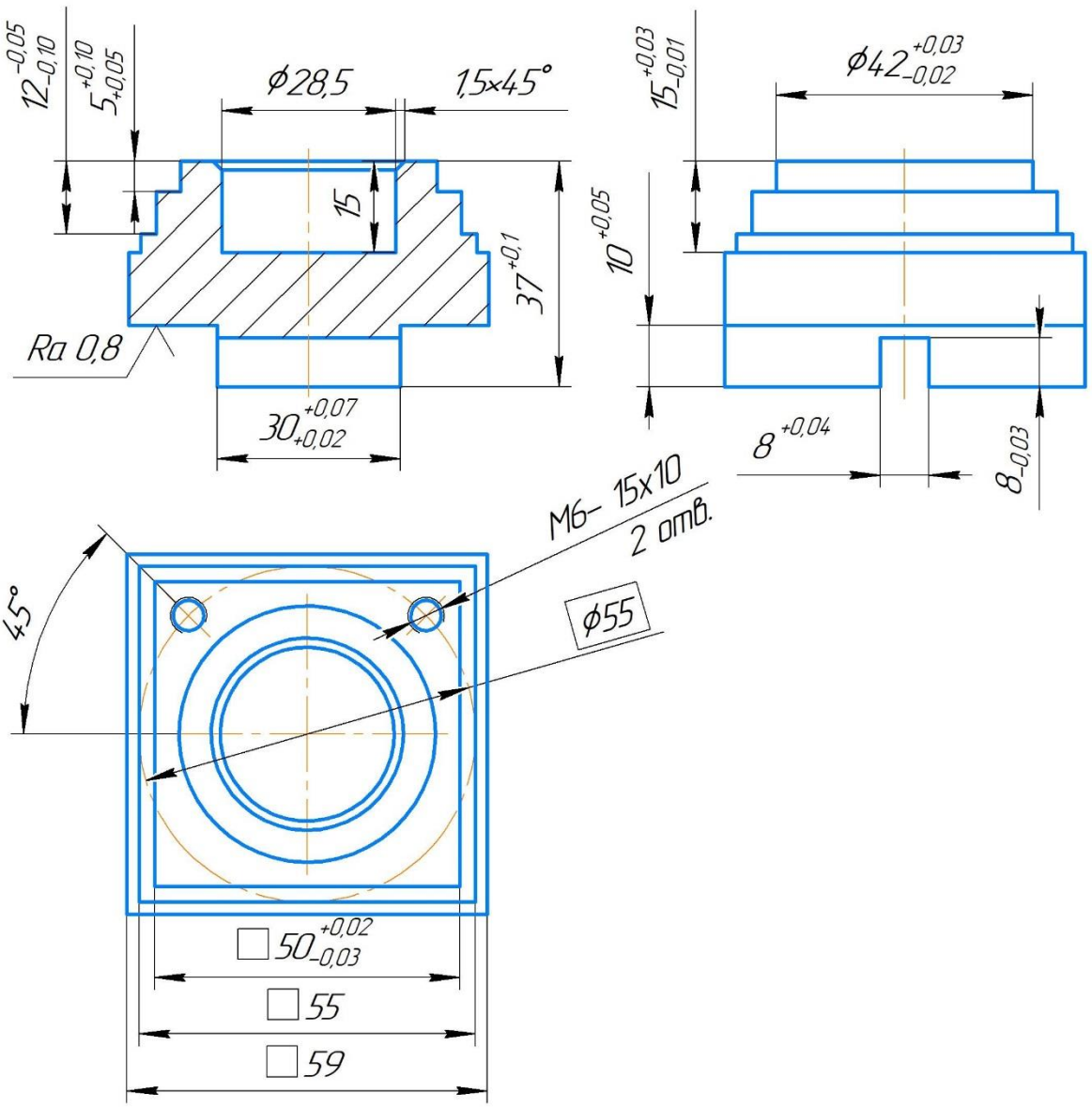

1 Неуказанные предельные отклонения ±0,05 мм;
2 Неуказанные фаски 0,5x45°;
3 Острые кромки притупить.

Изм.	Лист	№ докум.	Подп.	Дата
Разраб.		Карпов А.В.		
Пров.				
Т.контр.				
Н.контр.				
Утв.				

Демонстрационный экзамен 2023

Лит.	Масса	Масштаб
	0,63	1:1
Лист	Листов 1	

Перв. примен. | Справ. № | Подп. и дата | Инв. № дубл. | Взам. инв. № | Подп. и дата | Инв. № подл.

Копировал | Формат А4

2.2.2. Порядок перевода баллов в систему оценивания

Результаты демонстрационного экзамена определяются оценками «отлично», «хорошо», «удовлетворительно», «неудовлетворительно» в соответствии со схемой начисления баллов за выполнение задания демонстрационного экзамена и шкалой перевода результатов демонстрационного экзамена в пятибалльную систему оценок.

Максимальное количество за выполнение задания ДЭ – 100 баллов. Итоговая оценка выставляется в соответствии с таблицей:

Оценка ГИА	«2»	«3»	«4»	«5»
Отношение полученного количества баллов к максимально (в процентах)	0,00% -19,99%	20,00% - 39,99%	40,00%-69,99%	70,000%-100,00%